01 Product Highlight

Последние ChinaCNCzone CNC 6040 с раковиной охлаждения системы основные функции, как показано ниже:

1. 1500w / 2200 Вт с водяным охлаждением шпинделя для выбора
2. имеет 3 и 4 оси для вашего выбора, 3 оси с ЧПУ могут быть обновлены в 4 оси легко и непосредственно после тебя ChinaCNCzone 4 оси.
3. Z оси эффективной рабочей области составляет 105 мм и принимать материала толщиной 145 мм.
4. имеет USB-контроллер (могут быть связаны с компьютером, параллельный порт и ноутбук через USB интерфейс) и Mach3 USB контроллер для вашего выбора.
5. мяч винт высокой точности.
6. независимого источника питания для материнской платы, продления используя жизнь.
7. Ограниченная переключатель добавил.
8. Авто-проверка функции.
9. скорость вращения шпинделя может контролируется MACH3 программного обеспечения.
10.Software: совместимы с программным обеспечением Mach 3 или USB CNC.
11. можно выгравировать материал такой акрил, латунь, дерево, алюминий, ПХД и так далее.
12 диаметр шпинделя: 80 мм
14. с water-cool системы.
15. из профессиональных Китая мини-маршрутизатор CNC производителя.

Почему Добавление приемника системы охлаждения?

Он может охладить шпинделя и защитить компьютер.
Избегайте шпинделя сжечь out.when вам
Можно выгравировать высокой твердости или металла
Он может улучшить эффективность и точность машины.

Примечание: Вы можете также заинтересована в ниже, просто нажмите ссылку ниже::

А.Выдающиеся возможности для ChinaCNCzone MACH 3 USB CNC 6040 3 оси 1500W 2200 Вт
Б.Сравнение с ЧПУ 6040, ChinaCNCzone и других поставщиков.
С. Каковы различия между новой 6040 CNC ChinaCNCzone и старой версии?

02 Parameters

ChinaCNCzone

□□

Mach3 USB CNC 6040 3 оси 4 оси Мини ЧПУ Параметры маршрутизатора		
Эффективные рабочие поездки		580 (X) мм * 400 (Y) мм * 105 (Z) мм
Размер фигуры		880 * 670 * 640 мм
Max.workpiece измерение		750 мм * 450 мм < 150 мм
Измерение рабочего стола		750 мм * 480 мм
Материалы рамы		алюминиевый сплав 6063 и 6061 уникальными и самоотверженные плесень экструзии профилей. Пусть фальшивомонетчики карликов
Допустимая толщина материала		≤145
Управляя единицы	Ось x	1605 ballscrew
	Ось Y	1605 ballscrew
	Ось Z	1605 ballscrew
Скользящие блоки	Ось x	Dia.16mm хром пластины валы
	Ось Y	Dia.20mm хром пластины валы
	Ось Z	Dia.13mm хром пластины валы
Шагая мотор тип		57 двухфазной 3A 150N.cm

Мотор шпинделя	новый 1.5kW воды охлаждения шпинделя, 24000 об/мин
Основные оси цанги	ER11/3.175 мм/6 мм
Точность повтора	0.05 мм
Точность шпинделя	радиальные бить acuities 0,03 мм
Резьба по инструкции	G вкладку код файлов/nc файл/HKC файлов/DXF файлов/GERBER файла
Коммуникационный интерфейс	через параллельный и USB-соединения с компьютером
Программная среда	Windows XP/Win7/Win8/Win10
Максимальная скорость	0-4000 мм/мин
Резьба по дереву скорость	0-2500 мм/мин (различные материалы отличаются)
Блок управления	Тороидальный трансформатор + PWM блок питания модуль + TB6560 3axis Совет диск
Подключение компьютера	параллельный порт/USB порт
Код команды	Код G
Приемлемого программного обеспечения	Mach3, USBCNC
Защита	Кнопка аварийной остановки
Рабочее напряжение	AC110V/220B
Масса (вес)	3 оси 82 кг, 4 оси 85 кг
Измерение пакета	Топ: 122 * 86 * 83

03 Product Images

ChinaCNCzone

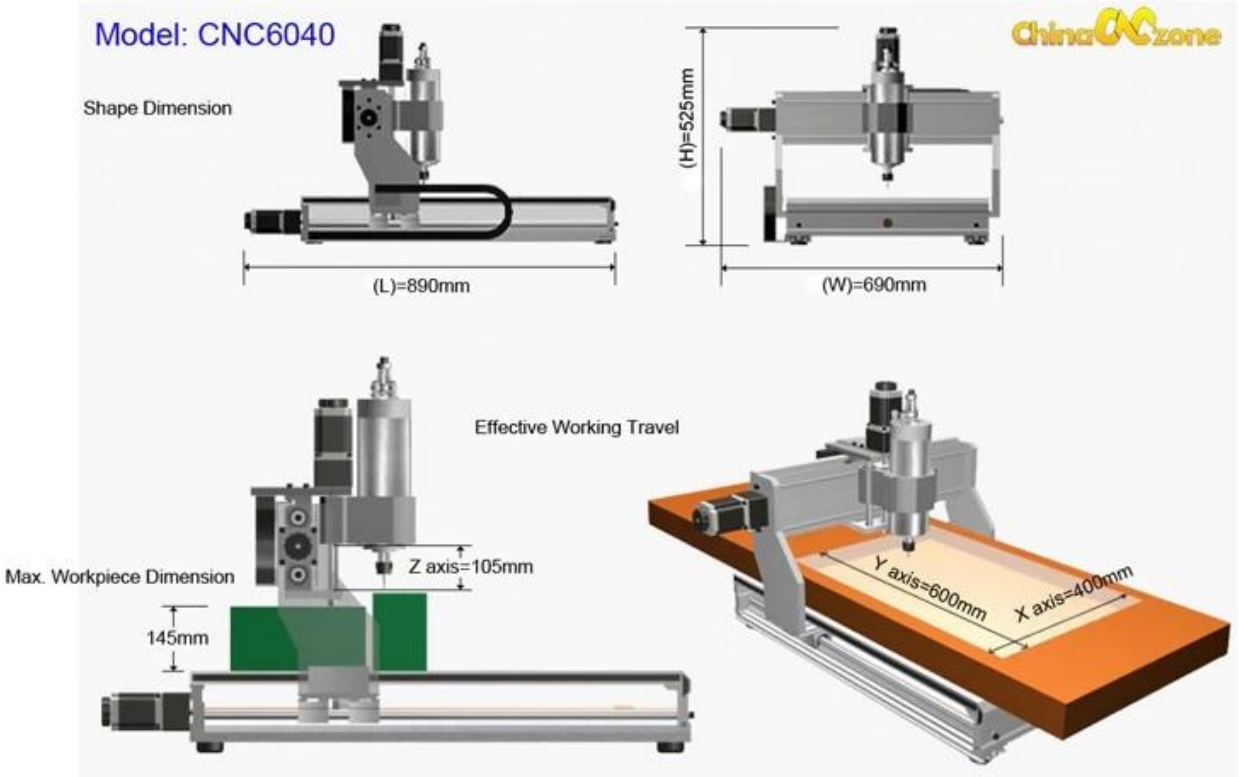
Model: CNC6040
Shape Dimension
(L)=890mm
(H)=525mm
(W)=690mm
Effective Working Travel
Max. Workpiece Dimension
Z axis=105mm
145mm
Y axis=600mm
X axis=400mm

CNC 6040Z
Desktop CNC Engraving Machine
PUMP/VFD
POWER

CNC 6040Z
PUMP/VFD
POWER

CNC 6040Z
POWER

CNC 6040Z
POWER

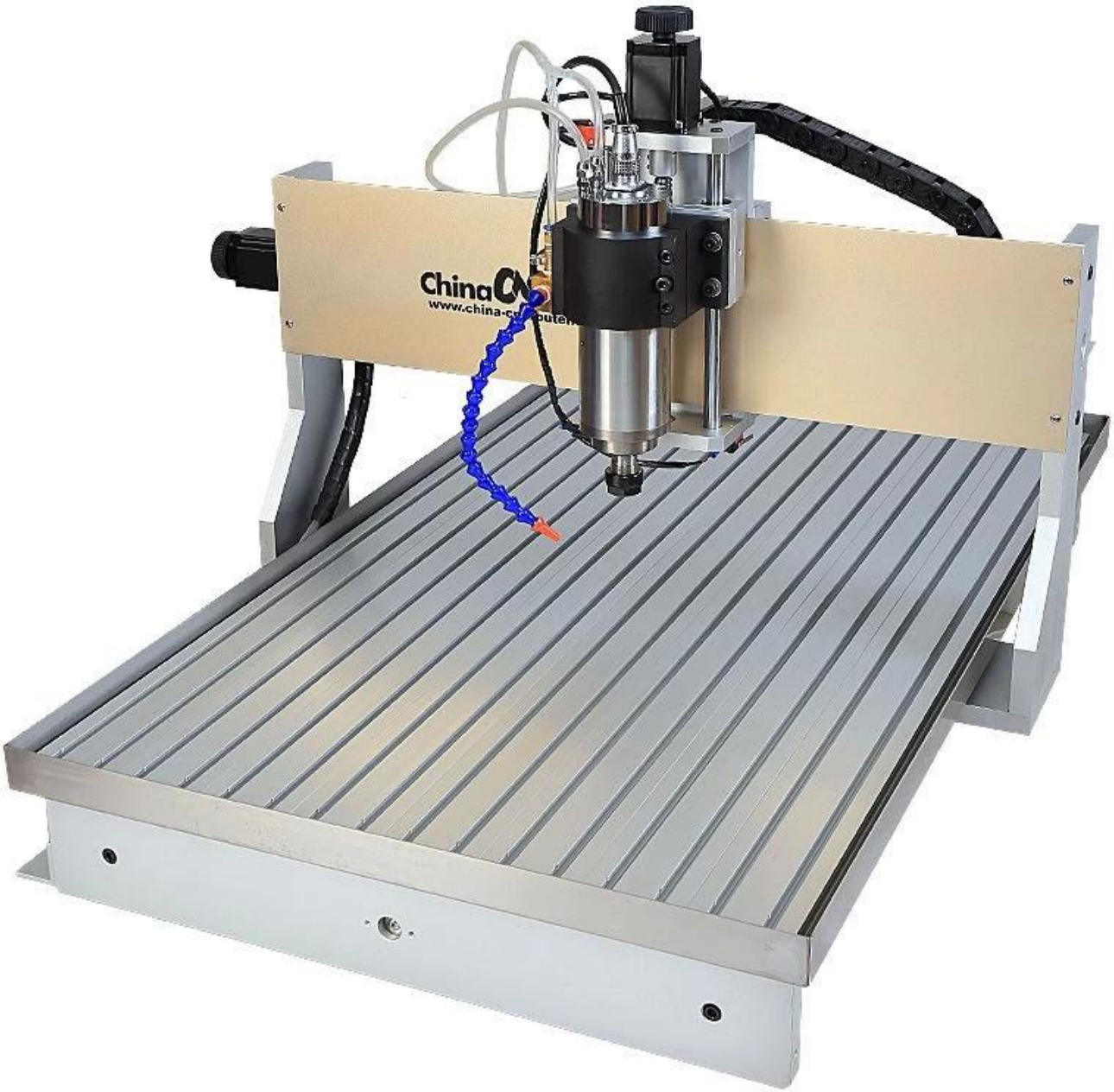

zone
-cncrouter.co

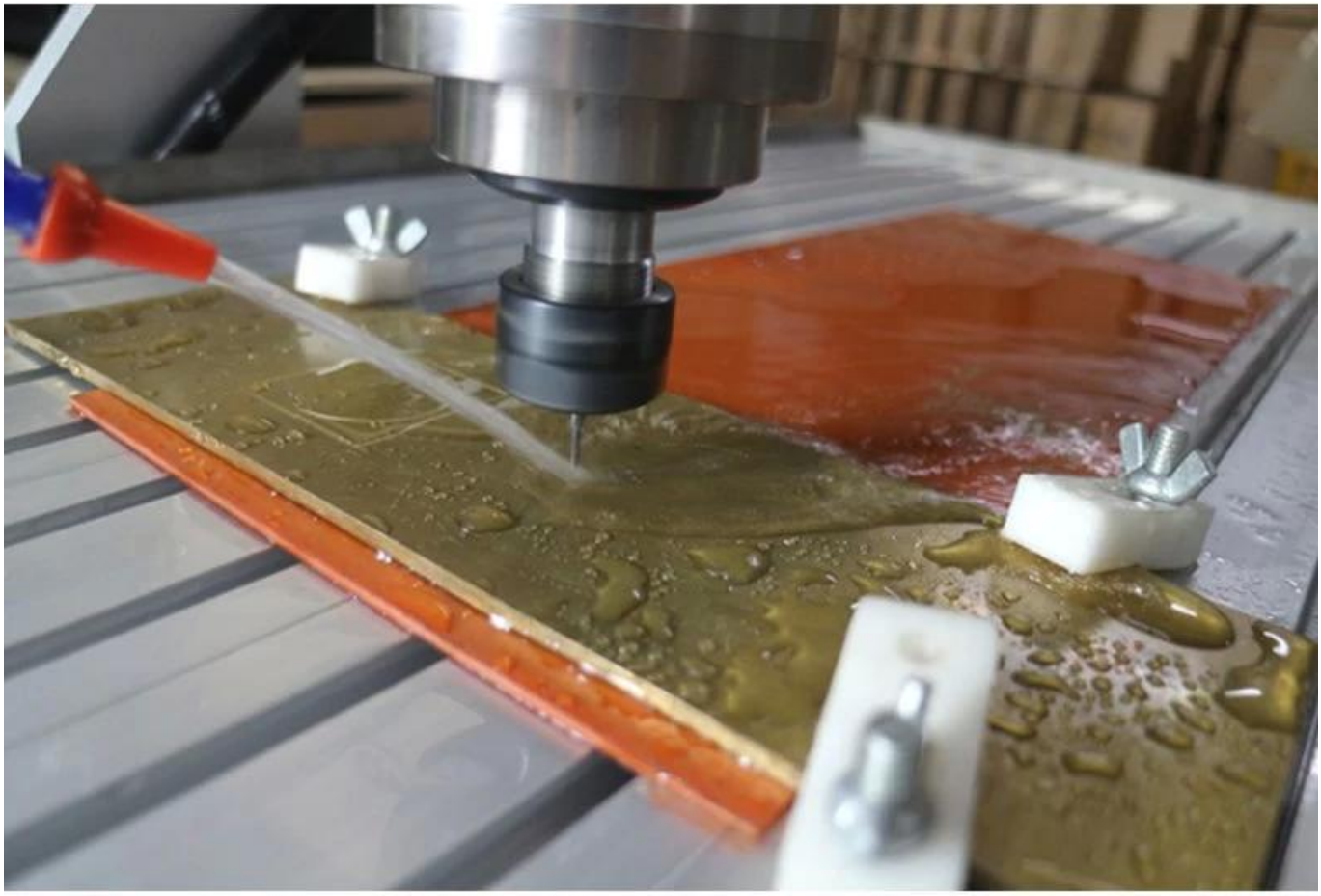

Ball screw high precision

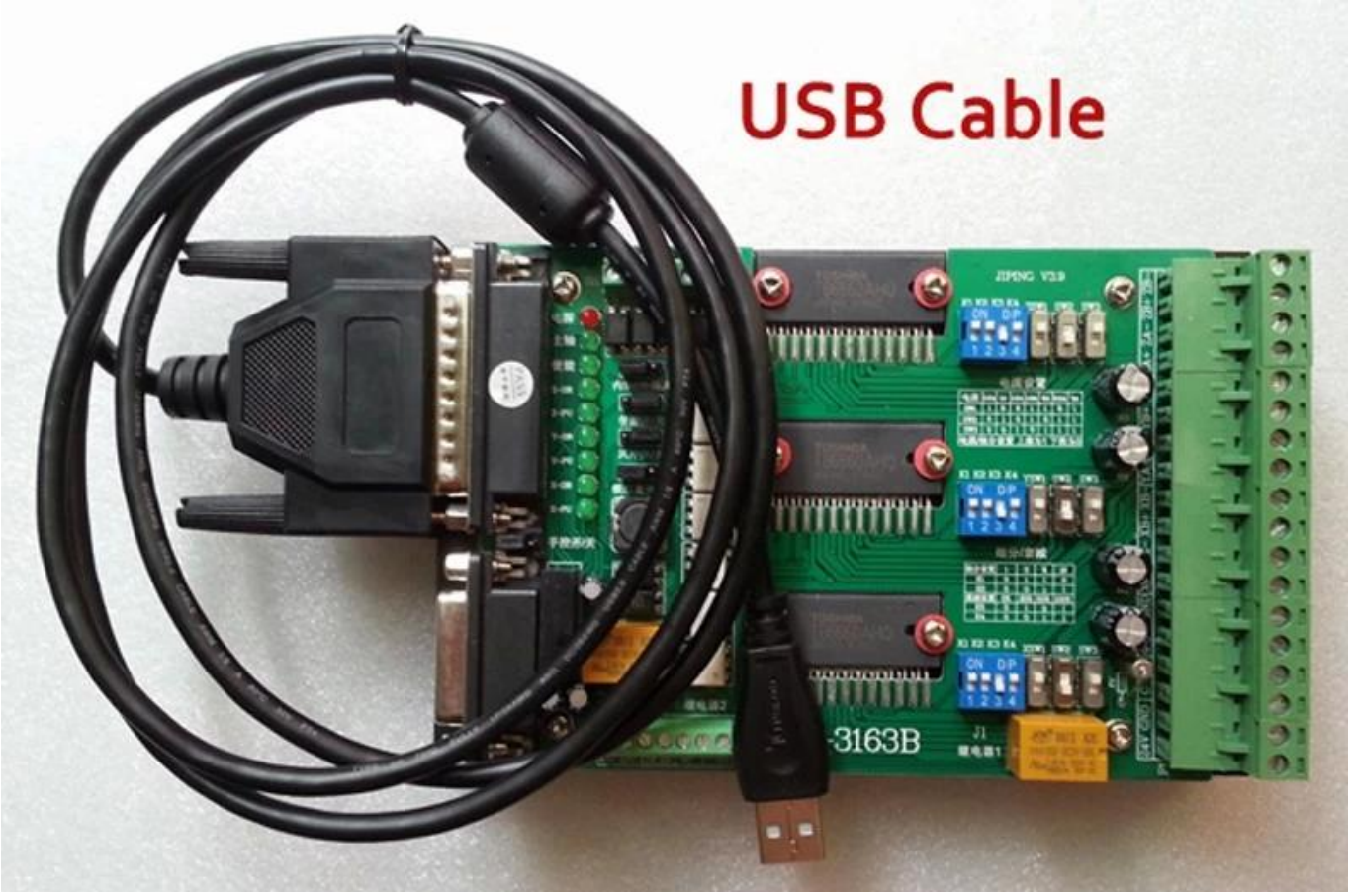
USB Cable

Type 1 controller

Front

Back

parallel port +

USB CNC cable (option)

Type 3 controller

Front

Back

+

Ethernet USB interface

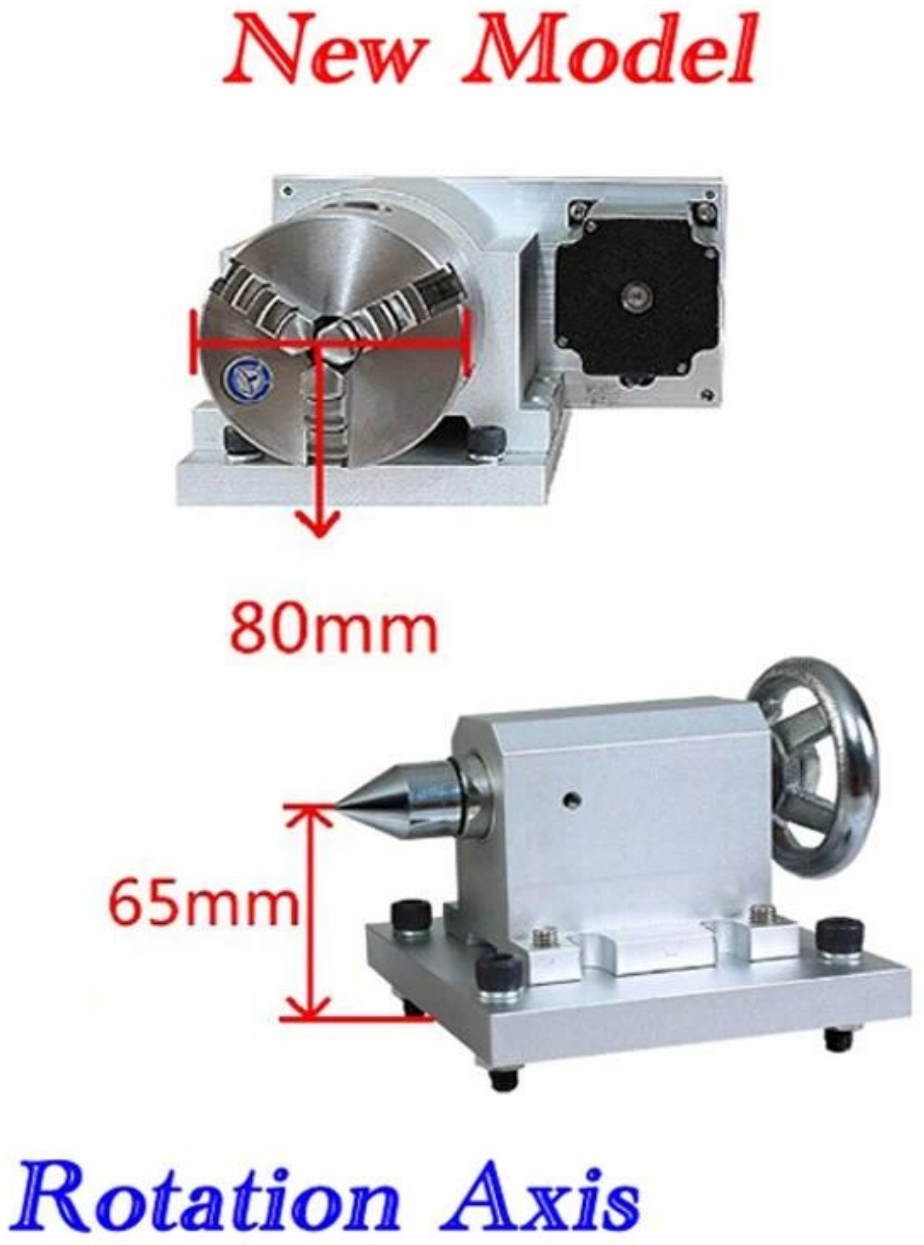

04 Applications

ChinaCNCzone

Может быть широко использован этот Mach3 USB 6040 3 оси 4 оси мини ЧПУ станок с ЧПУ как показано ниже:

А. Широко используется не только для алюминия а также акриловые, латунь, дерево, ПВХ, ПХД и так далее.

Б. идеально подходит для фрезерование, гравировка, бурение и маршрутизации.

С. для промышленности, технологии исследования, реклама, дизайн, искусство Создание, обучение, студенческого проекта и целей хобби, модель Делая, реклама знаков, произведениями искусства, ремесла, модели самолетов, RC модель частей

PVC

DOUBLE COLOR BOARDS

WOOD

CARBON FIBER REINFORCED PLASTICS PLATE

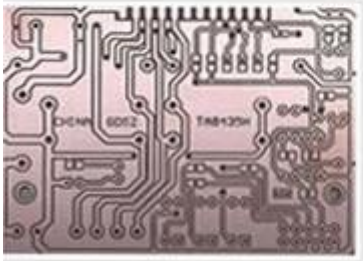
PCB

WAX

DOUBLE COLOR BOARDS

EPOXY TOOLING BOARD

QA Inspection Area

Mechanical Assembly Area

机器调试区
Machine Commissoning Area

成品测试区
Finish Products Area

Packaging Area

Always be imitated,never be surmounted.

We all use well-designed professional aluminum to manufacture the machine, Almost all of the structural member are extruded by a dedicated mold, The production of large quantities so that we have a strong price competitiveness, Professional mold and materials so that our quality has been stable protection.

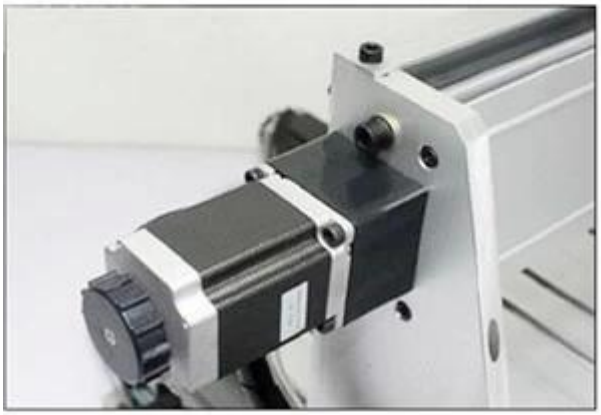

07 Company culture

ChinaCCzone

SHENZHEN SCOTLE TECHNOLOGY GROUP LIMITED

ChinaCNCzone,engrave your colorful life!

客户合影及公司文化
Customers and Company Culture