## 01 Product Highlight

ChinaCNCzone nieuwe 6090 CNC Router 4 as met bijgewerkte Water zinken koel systeem en DSP Mach3 USB CNC Controller voor selectie, concurrerende prijs.

**Waarom toevoegen de gootsteen koelsysteem?**
Het kan cool de spindel en beschermen van de machine.
Voorkomen van de spindel branden out.when u
De hoge hardheid of metaal kunnen graveren
Het kan verbeteren de efficiëntie en nauwkeurigheid van de machine.

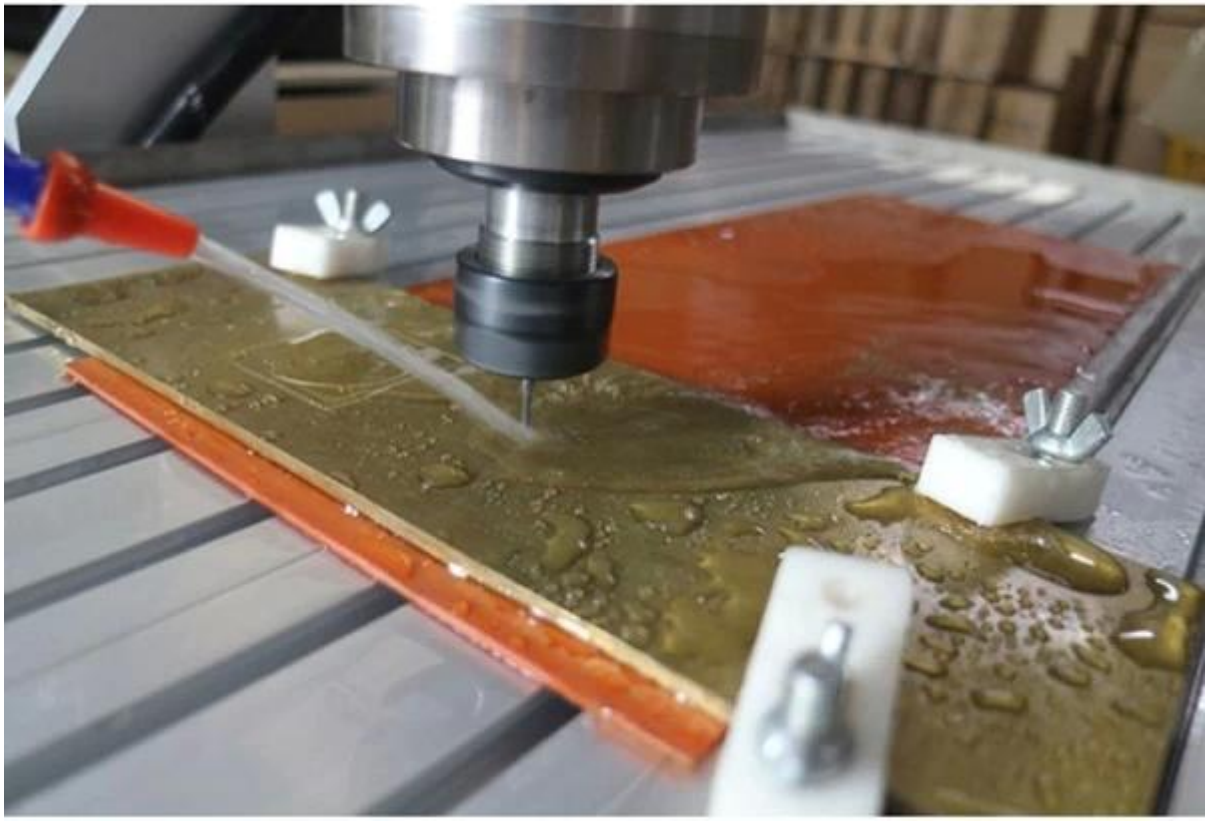

**Wat zijn de hoofdlijnen voor deze nieuwe 6090 CNC Router 4 as ?**
1.De aanvaardbare materiaaldikte en effectief werkgebied van de Z-as is 150mm.
2. nieuw toegevoegd water koelsysteem, vergroten de velden werken en verlengen van het beroepsleven.
3. met 1500W en 2200W Spindle-selectie
4. 4 as CNC router
5. USB-interface
6. Engelse handleiding beschikbaar.
7. materiaal kunnen graveren dergelijke acryl, messing, hout, aluminium, PCB, enzovoort.
8. ballen bemanning maakte het een hogere precisie.
9.auto-Checking functie, eenvoudig op te zetten van de oorsprong van de Z-as
10. met ingebouwde frequentie converter in de schakelkast
11. het heeft een broaded base en een dikkere schroef voor grotere materiaal werken.
12. beperkt schakelopties toegevoegd.
13. van betrouwbare & trustable profesional Mini CNC Router fabrikant.
14.Het heeft drie verschillende types van controllers volgens de behoefte van de gebruikers. (USB controller vak voor USB CNC software en parallelle poort voor mach3 cnc software, DSP controller vak

hoeft mach3 software, en doos mach3 USB-controller gebruikt voor mach3 software.)

**Wat zijn de voordelen van de doos van de USB-controller?**
1. met de kabel USB CNC kunt u de USB-CNC-software
2. met de parallelle poort kunt u de software mach3
3. hoge prestaties, lagere kosten.

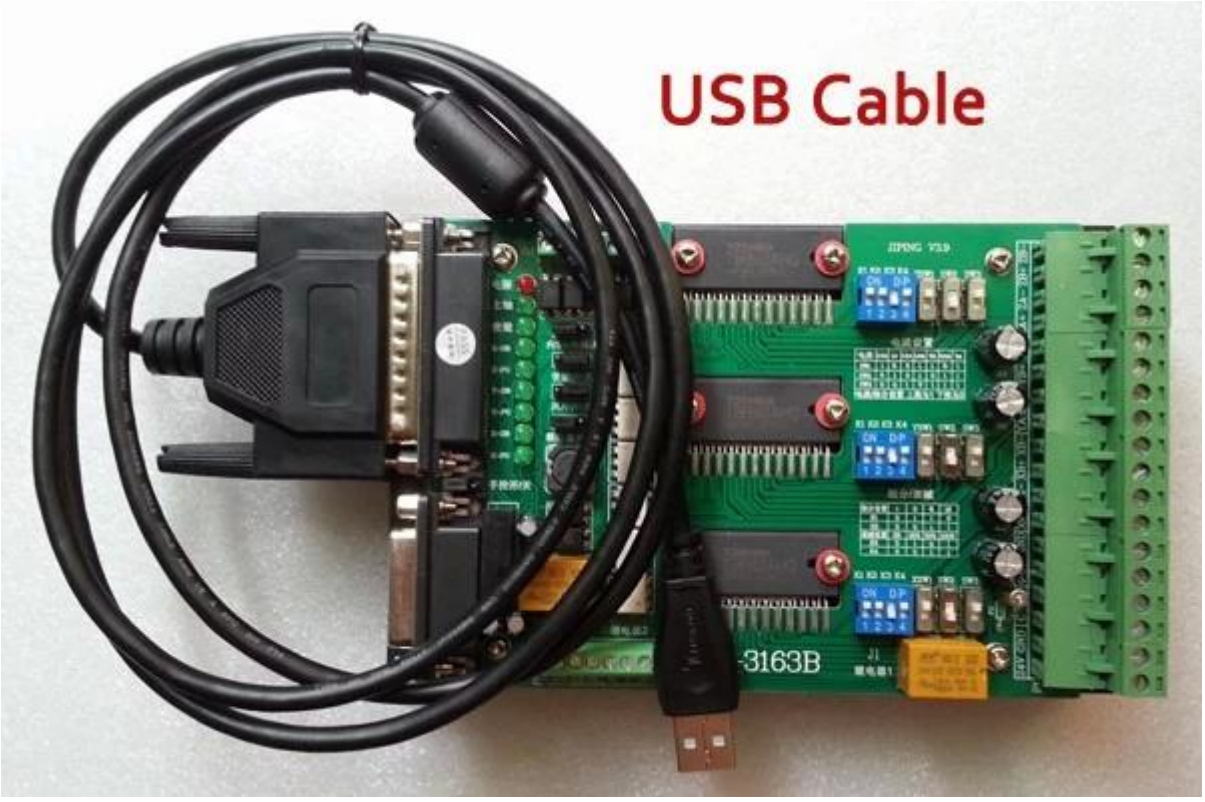


**Wat zijn de voordelen van het DSP controller vak?**

1. met de DSP controller doos met onafhankelijke DSP-systeem, de Mini CNC router kunt werken zonder een computer.
2. na de G-code naar uw SD-kaart kopiëren, kunt u invoegen TF geheugenkaart naar de TF-kaartsleuf op de DSP controller doos, en voer de G-code direct,
3. G-codebestanden kunnen rechtstreeks worden bewerkt, verwijderen, invoegen via het DSP controller systeem.
4. zeer eenvoudig te bedienen en geschikt voor toepassing van de fabriek.
5. Selecteer de mini CNC router met DSP controller systeem, geen behoefte om de software te gebruiken mach3 meer.

# Type 2 controller

TF/microsd card slot
data transfer

Front

Back

**Wat zijn de voordelen van de doos van de Mach3 USB-controller?**
1. voor de gebruikers die vertrouwd zijn met mach3 software, selecteert u deze controller, kunt u de mach3 software eenvoudig via de USB-interface rechtstreeks.
2. hoge prestaties, tijdwinst en kosten een beetje hoger.

**Wat is de dimensie hiervoor [CNC 6090](#) 4 as?**

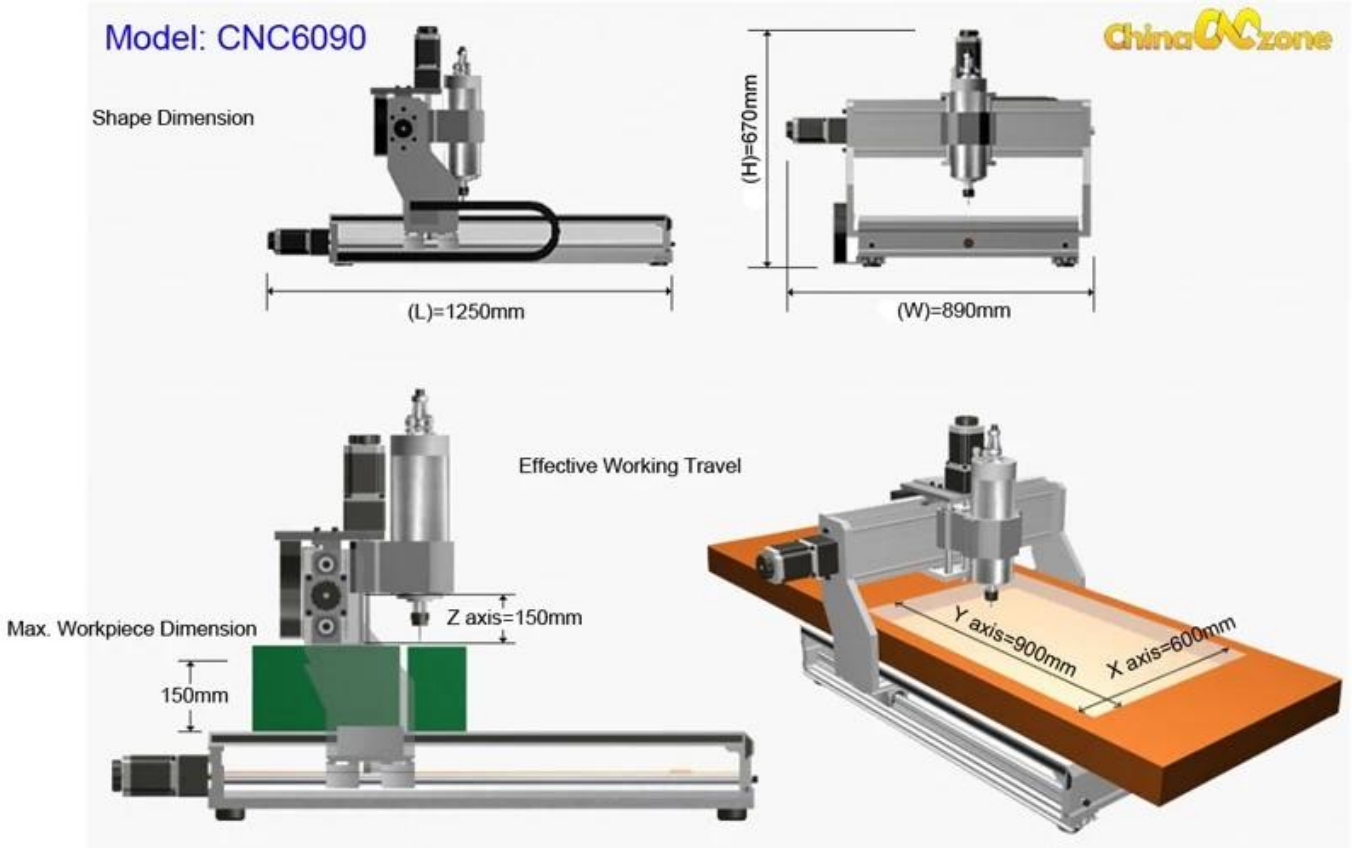


**Wat is de nieuwe voor de 6090 cnc router 4e as?**

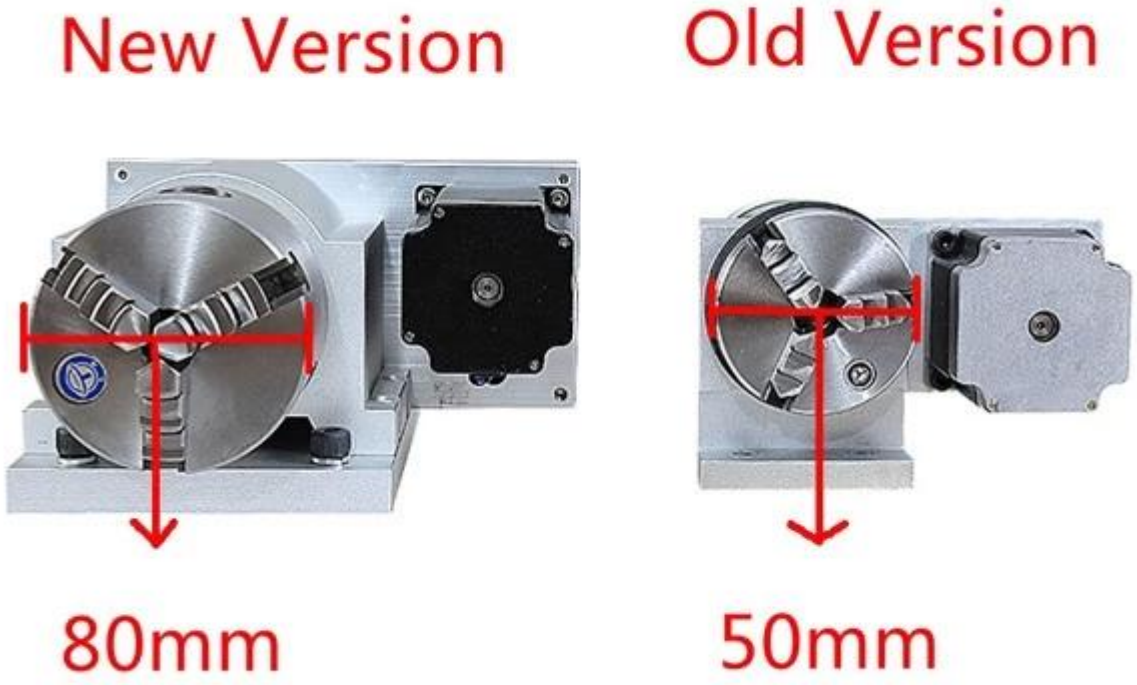

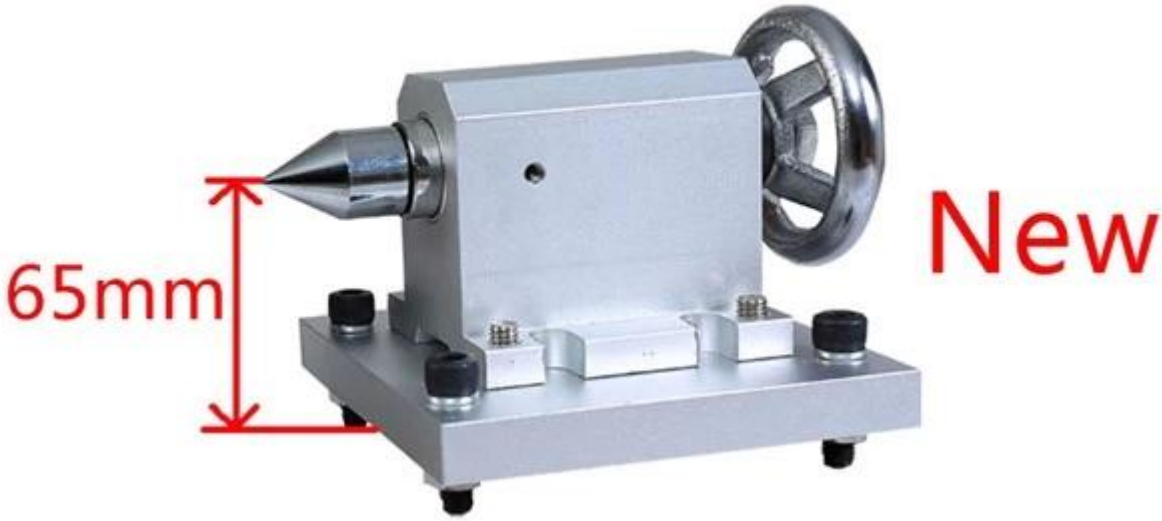
65mm
New

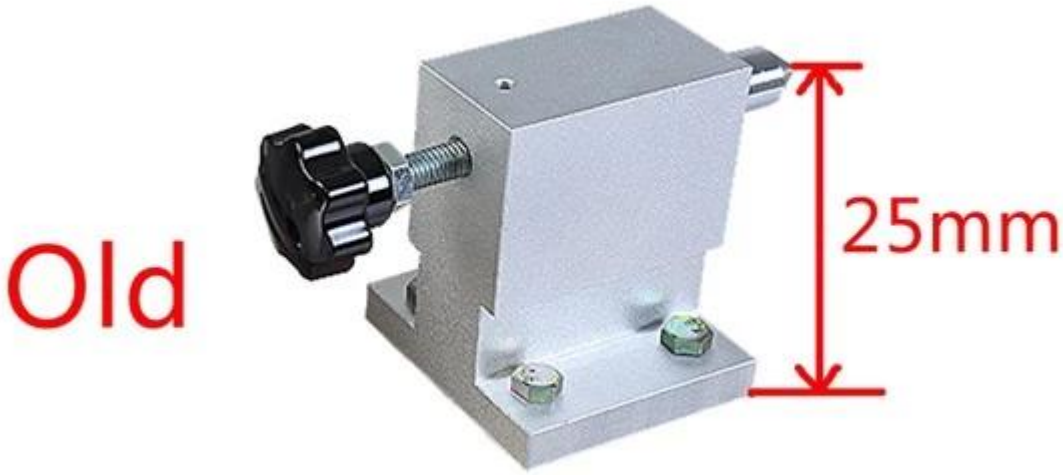
Old
25mm

## 02 Parameters

ChinaCNCzone

| 6090 cnc router 4 as Parameters | |
|---|---|
| Effectief werken reizen | 600 (X) mm * 900 (Y) mm * 150 (Z) mm |
| Dimensie van de vorm | 890 * 1250 * 670 mm |

| | |
|---|---|
| Frame materialen | Aluminium legering 6063 en 6061 de profielen met een 3D-effect met unieke en toegewijde schimmel. laat vervalsers dwergen |
| As | 4 as versie |
| Aanvaardbaar materiaaldikte | ≤150mm |
| Drijvende eenheden | X, Z SFUR1605-DFC7-P0  bal schroef,  Y SFUR2005-DFC7-P0 bal schroef |
| Glijdende eenheden X-as | Dia.30mm chrome plaat assen |
| Glijdende eenheden Y-as | Dia.30mm chrome plaat assen |
| Glijdende eenheden Z-as | Dia.16mm chrome plaat assen |
| Intensivering van motorvoertuigen | 57 twee fasen 3A 150N.cm |
| 4 as grootte en precisie | 220 l * 116 (W) * 105 (H) mm, 9KG transmissie ratio: 1:3,  0,6 graden/stap, K11 |
| 4Axis maximale klemmen diameter | Center hoogte 65mm, 3 kaak 80mm Chuck, Maximum klemmen van 125mm, lengte 50mm, Maximum klemmen gewicht 30kg maximale uitbreiding Conveyor |
| Spindelmotor | Changlong GDZ80-2.2, 24000 RPM, 1500/2200W |
| Hoofdas collet | ER20  1-13mm |
| Herhalingsnauwkeurigheid | 0.05mm |
| Spindel precisie | Radiaal verslaan acuities 0.03 mm |
| Maximale snelheid | 0-4000mm/min |
| Controle-eenheid | E100S2R2B + JMC542 rijden 1635A 4e as station bestuur, bestuur + DSP Controller |
| Computeraansluiting | DSP controle hoeft verbinding |
| Opdrachtcode | G-code, of een bestand van de indeling van de ondersteuning van de MACH3 |
| Bescherming | Noodstop-knop |
| Bedrijfsspanning | AC220V/110V |
| Accessoires | Pomp, automatische controle van gereedschap, schaar, banner, enzovoort. |

| | |
|---|---|
| Garantie | Twee jaar |
| VERPAKKINGSGROOTTE | Een houten box-pakket, 121 * 86 * 82 cm |
| Bruto gewicht | 156KG |

## 03 Product Images

PUMP/VFD
POWER

CNCzone
-cncrouter.co

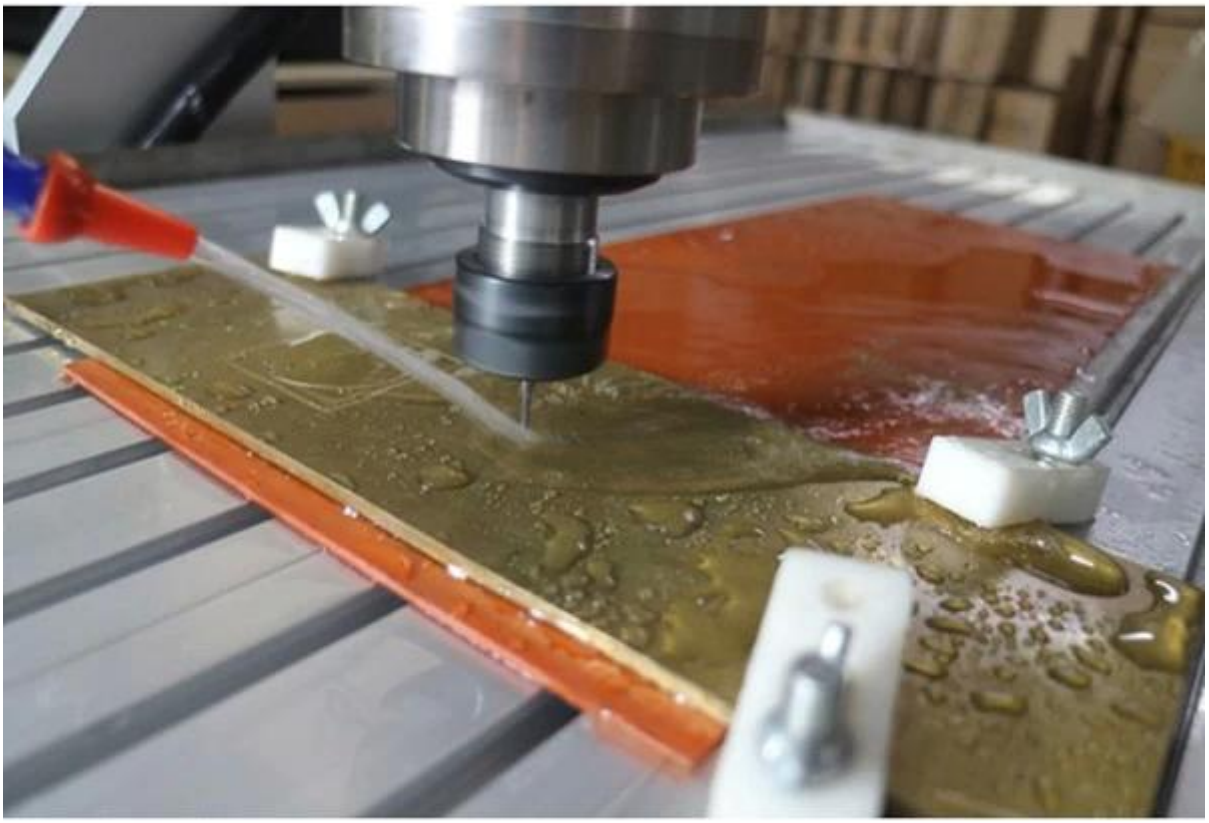

**Mini CNC CNC 6090 gravure Machine 3 as**

## 04 Applications

Deze nieuwe DSP CNC 6090 met koelsysteem  breed inzetbaar te graveren hout, acryl, koperblazers, alumimun, PVC, PCB en zo op.

## 05 Factory Tour

ChinaCNCzone team altijd welkom klanten van over de hele wereld voor een bezoek aan onze fabriek, en laten we bieden de beste achteruitzoeken modellen Mini CNC routers voor gebruikers samen.

QA Inspection Area

Mechanical Assembly Area

机器调试区
Machine Commissoning Area

成品测试区
Finish Products Area

Packaging Area

# Always be imitated,never be surmounted.

We all use well-designed professional aluminum to manufacture the machine, Almost all of the structural member are extruded by a dedicated mold, The production of large quantities so that we have a strong price competitiveness, Professional mold and materials so that our quality has been stable protection.

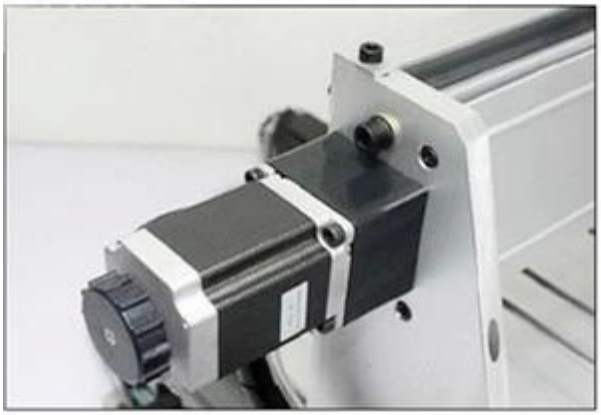

## 07 Company culture

ChinaCCzone

**SHENZHEN SCOTLE TECHNOLOGY GROUP LIMITED**

ChinaCNCzone,engrave your colorful life!

## 客户合影及公司文化
## Customers and Company Culture