01 Product Highlight

Ultimo desktop di piccole dimensioni CNC a 5 assi Fresatrice per incisore Router 6040 da ChinaCNCzone.

Lo chiamiamo anche noi HY-6040 Versione 2.

In base alla richiesta degli utenti, abbiamo aggiornato la configurazione come di seguito:

1. Supporto USB (il vecchio con porta parallela)
2. Con 5 driver indipendenti per ciascun asse (il vecchio è 5 in 1, non alta precisione a in dipendente)

3. Utilizzare la scheda madre di controllo integrata, molto stabile.

4.con serbatoio di acqua in acciaio inox. (Il vecchio è serbatoio di acqua acrilico)
5.Specialmente, progettare il dispositivo di fissaggio per il quinto asse, e la vibrazione è stata ridotta in modo efficiente e portare elevata precisione.
6. Fornire liberamente il codice G di prova e il supporto tecnico.
7. Gli utenti devono pagare un design G-code personalizzato.

Funzionamento semplice perché:

- Chip di controllo intelligente integrato ad alta velocità per microcomputer.
- Con monitor LCD digitale esterno e controller del volantino.
- Il processo di lavoro può essere tracciato, registrato automaticamente nel monitor LCD digitale.
- Software Mach 3
- Convertitore frequenziale incorporato e senza scatola di controllo.

Maggiore precisione perché:

- Design a piattaforma scivolosa e trasversale anziché a portale.
- Il lenzuolo di base in alluminio è pesante e può essere sicuro di non vibrare durante il lavoro.
- Con la funzione di autocontrollo.
- Mandrino raffreddato ad acqua con frequenza 1500w / 2200W per la vostra selezione.
- Vite a sfere.

Puoi comprare questo Ultimo asse 5 desktop piccolo Router CNC 6040 Incisore fresatrice da noi senza alcuna preoccupazione

- Approvato CE.
- Supporto video
- Manuale inglese disponibile.
- Il software Mach 3 viene inviato con la macchina come CD.
- **Può rock materiale ben 45 gradi.**
- Da affidabile e & affidabile professionista **Cina router di CNC** produttore.

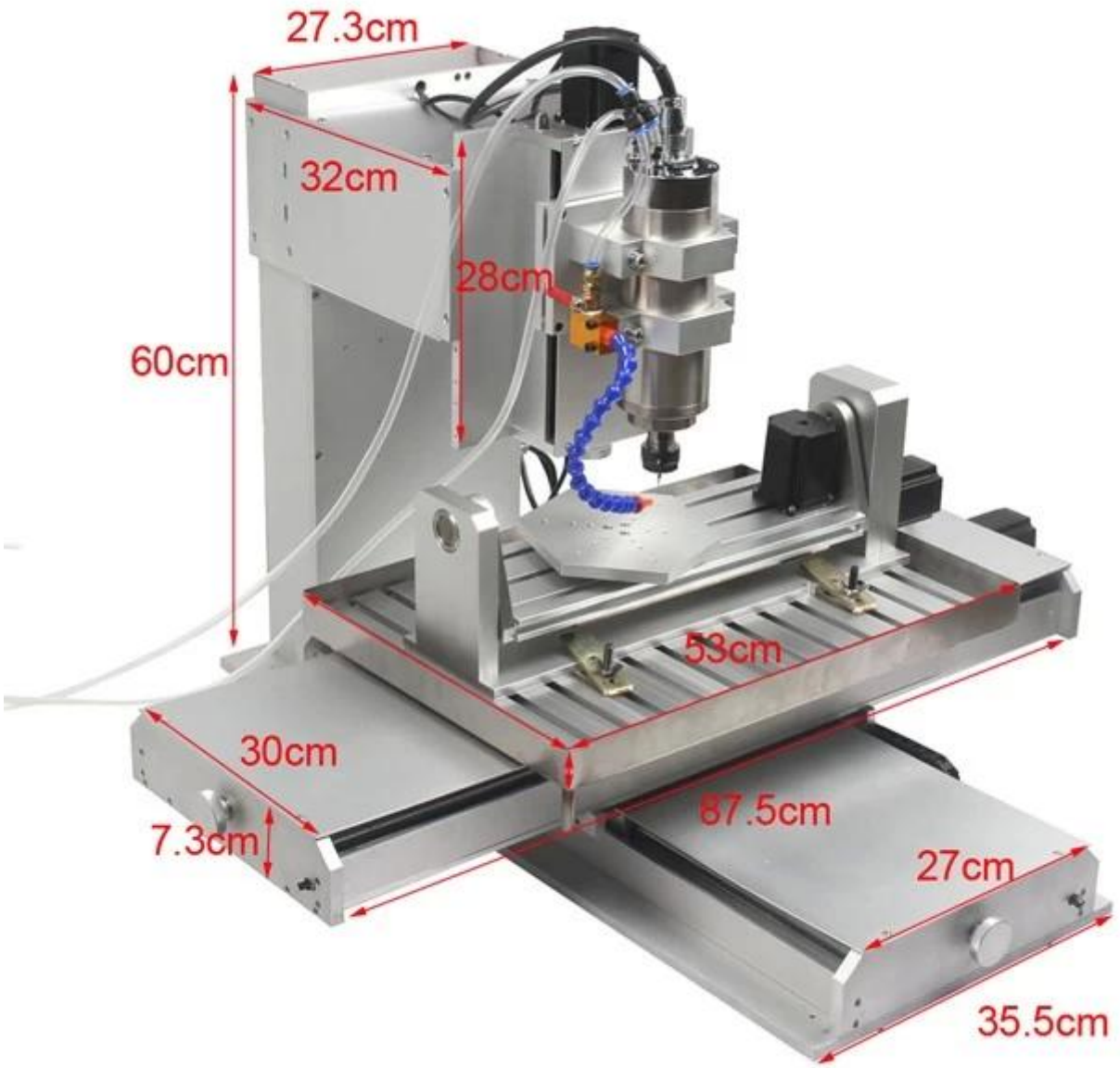

Ultimo desktop di piccole dimensioni 5 assi CNC 6040 Router Engraver Milling Machine V2	
dimensione del prodotto	715 (H) * 700 (L) * 610 (W) mm
area di lavoro efficace	600 * 400 * 150 millimetri
vite a sfere di precisione	1605
Materiale ferroviario XYZ	albero cromato duro
Diametro della ferrovia XY	20 millimetri
Diametro della guida Z.	16 millimetri
Coppia asse XYZ	57 * 78 250 OZ / IN (2.2N / CM)
4 e 5	57 * 56
4 ° e 5 ° rapporto di trasmissione	1: 6
ripetere la precisione di posizionamento	0,01 millimetri
precisione di lavoro	0,02 millimetri
velocità di elaborazione	0-4000 mm / min

Velocità di rotazione dell'asse B sull'asse A	0-180 giri / min
Carico massimo della tabella XY	50kg
Carico massimo della tavola degli assi XY + A + B	15kg
materiale del portellone	acciaio inossidabile
commutazione dell'alimentazione elettrica	integrato 24V 350W
potenza del mandrino	Mandrino di frequenza raffreddato ad acqua 1500W / 2200W
potenza di ingresso	Alimentazione 220V / 110V
corrente di uscita	guida 4.5A (picco 5A)
dimensione della pinza	3 / 3.175 / 6mm se il bisogno cambia prima in ER11
pompa dell'acqua ad alta efficienza	55 W, 46,6 l / min
guidare il motore	Motori passo passo 57 * 78 (bifase a 4 fili)
materiale per incisione	Metallo, ottone, acrilico, legno, alluminio, acciaio inossidabile
	(durezza inferiore a 45 gradi)
supporto del sistema informatico	WindowXP
come connettersi al computer	Porta parallela a 25 pin
Software	MACH3 3.04
peso netto	103kg
Imballaggio	scatola di legno
imballaggio esterno	88 * 96 * 92 (cm)
peso	149kg

03 Product Images

ChinaCNCzone

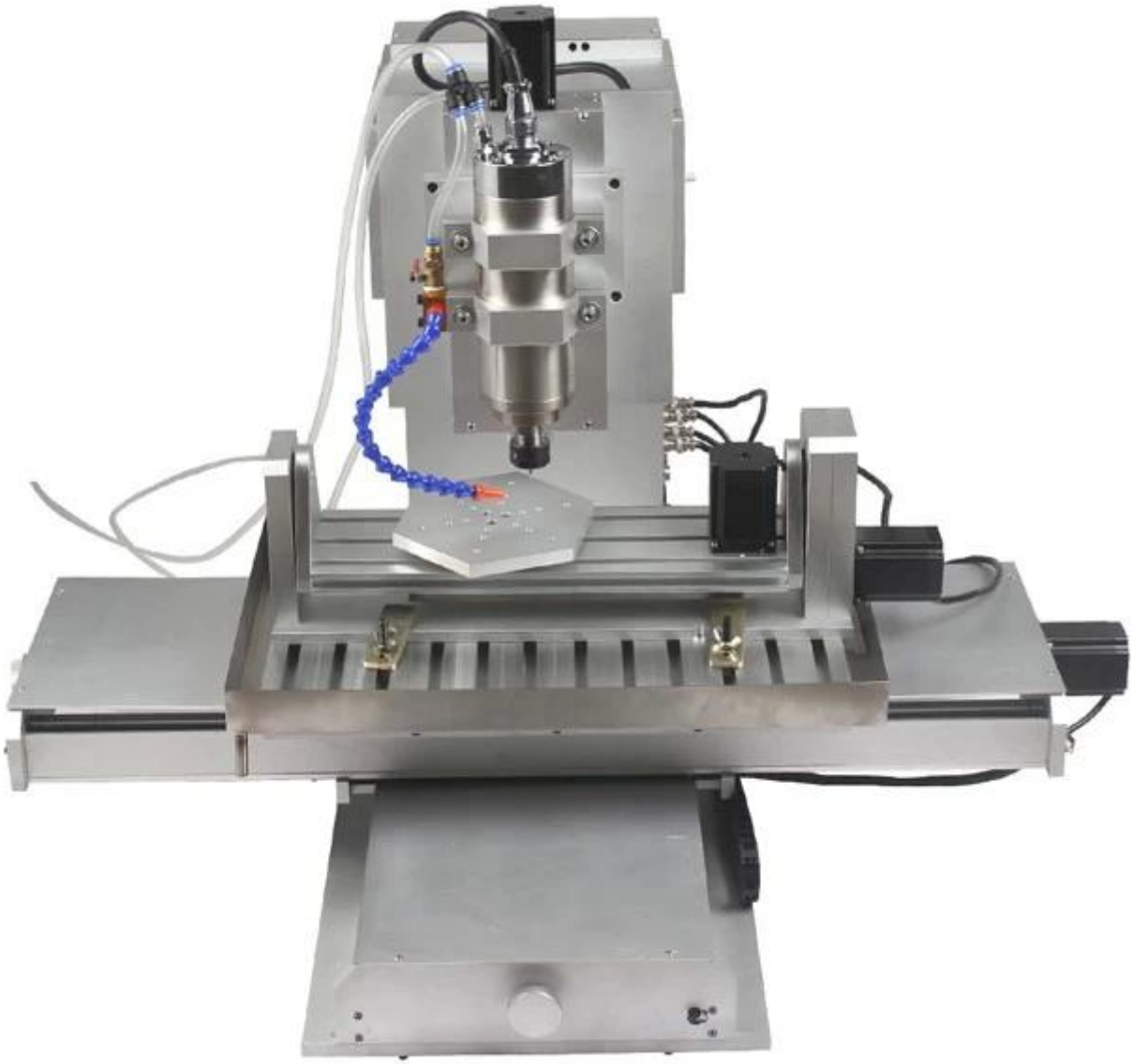

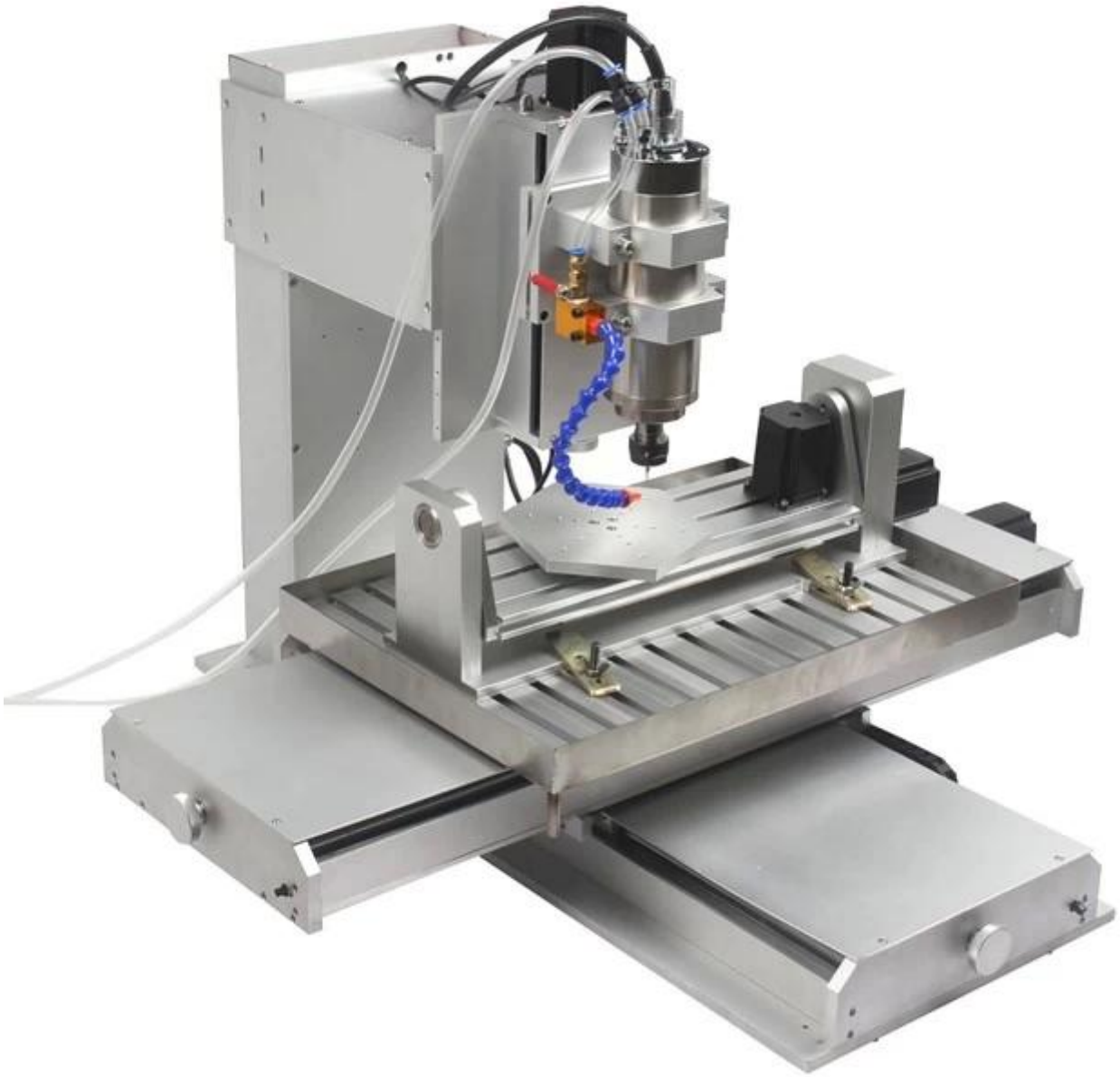

Hz
RPM
A
%
V
LOCAL
TRIP
DIR
RUN
MON
ESC
ENTER
RUN
DIR
JOG
STOP
RESET

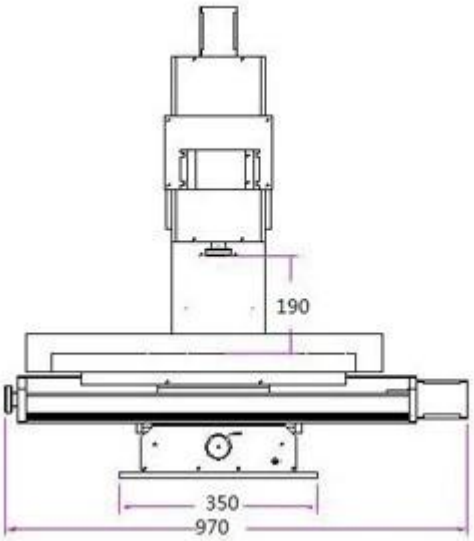
190
350
970

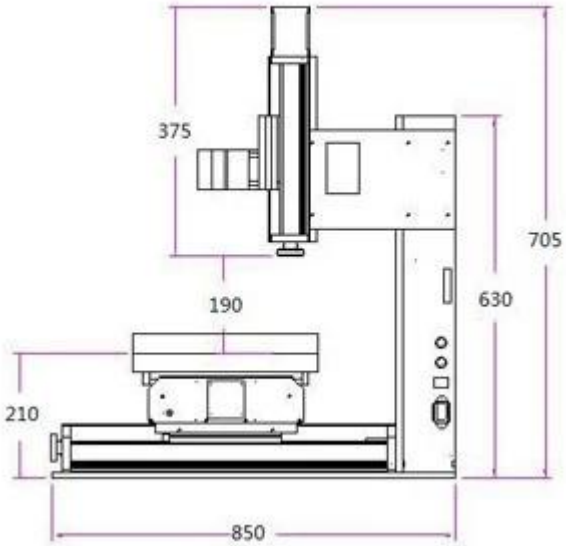
375
705
190
630
210
850

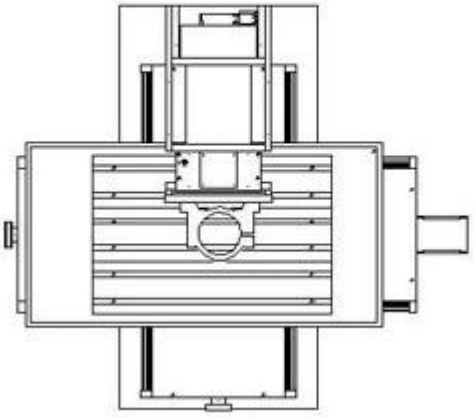

04 Applications

Questa piccola fresatrice per tornitura CNC a 5 assi CNC 6040 può essere ampiamente utilizzata per incidere legno, acrilico, ottone, alluminio, PVC, PCB e così via sopra.

EL COACH
HIGH FASHION FABRIC
Wi-Fi
免费无线网络
A101
V1

TRUST

TRUST 6
TRUST 6

nismo
nismo

nismo
nismo

nismo
nismo

nismo
nismo

05 Factory Tour

ChinaCNCzone

ChinaCNCzone il team accoglie sempre clienti da tutto il mondo per visitare il nostro fabbrica, e forniamo i migliori modelli diffirent **mini macchina CNC** per gli utenti insieme.

QA Inspection Area

Mechanical Assembly Area

机器调试区
Machine Commissoning Area

成品测试区
Finish Products Area

Packaging Area

07 Company culture

ChinaCNCzone

百团大战 第一集团军蓝三团
蓝三团在此承诺
军令