01 Product Highlight

ChinaCNCzone 1500W/2200W 6040 CNC 4 άξονα δρομολογητή κύρια χαρακτηριστικά όπως παρακάτω:
1. με 1500W και 2200W άξονα για την επιλογή.
2. 4 CNC άξονα δρομολογητή
3. το Z άξονα αποτελεσματική περιοχή εργασίας είναι 105mm, και δέχονται υλικό πάχους 145mm.
4. με το νερό νεροχύτη δροσερό σύστημα και μπορεί να προστατεύσει αποτελεσματικά τον άξονα.
5. κοχλίας υψηλής ακρίβειας.
6. ανεξάρτητη παροχή ρεύματος για τη μητρική κάρτα, να παρατείνει τη χρήση ζωής.
7. περιορισμένη διακόπτη πρόσθεσε.
8. Αυτόματος-έλεγχος λειτουργίας.
9. να χαράξουμε υλικό τέτοια Ακρυλικό, ορείχαλκο, ξύλο, αλουμίνιο, PCB και ούτω καθεξής.
10. άξονα διαμέτρου: 80 χιλιοστά
11. από επαγγελματική Κίνα Mini CNC δρομολογητή κατασκευαστή.
12.Έχει τρεις διαφορετικούς τύπους των ελεγκτών, ανάλογα με τις ανάγκες των χρηστών. (Κιβώτιο ελεγκτή USB λογισμικού USB CNC και παράλληλη θύρα για cnc μηχανών με λογισμικό mach3, DSP ελεγκτή box δεν χρειάζεται χρήση μηχανών με λογισμικό mach3, και κιβώτιο ελεγκτή USB mach3 για μηχανών με λογισμικό mach3.)

Ποια είναι τα πλεονεκτήματα του ελεγκτή USB πλαίσιο;
1. με το καλώδιο USB CNC, μπορείτε να χρησιμοποιήσετε το usb λογισμικό CNC
2. με την παράλληλη θύρα, μπορείτε να χρησιμοποιήσετε το λογισμικό mach3
3. high απόδοση, μικρότερο κόστος.

Type 1 controller

Front

Back

parallel port +

USB CNC cable (option)

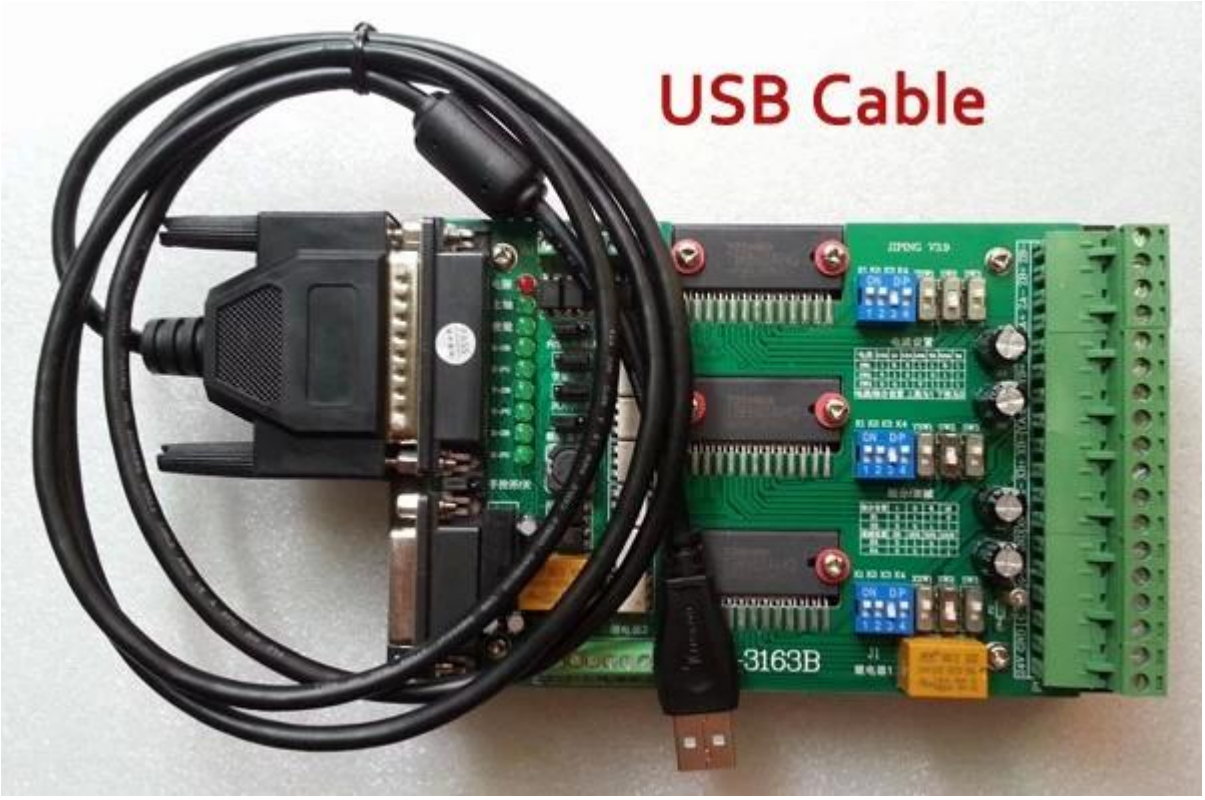

Ποια είναι τα πλεονεκτήματα από το κουτί DSP ελεγκτή;
1. με το κουτί DSP ελεγκτή με ανεξάρτητο σύστημα DSP, το Mini CNC router μπορεί να λειτουργήσει χωρίς έναν υπολογιστή.
2. μετά την αντιγραφή του G-κώδικα στην κάρτα SD σας, μπορείτε να εισαγάγετε TF κάρτα μνήμης στην υποδοχή κάρτας TF για το κουτί DSP ελεγκτή, και στη συνέχεια εκτελέστε το G-κώδικα άμεσα,
3. αρχεία G-κώδικα μπορεί να επεξεργαστεί απευθείας, να διαγράψετε, να εισαγάγετε μέσα από το σύστημα DSP ελεγκτή.
4. πολύ εύκολο στο χειρισμό και κατάλληλο για εφαρμογή εργοστάσιο.
5. Επιλέξτε το μίνι CNC router με σύστημα DSP ελεγκτή, δεν χρειάζεται να χρησιμοποιήσετε το λογισμικό mach3 πια.

Ποια είναι τα πλεονεκτήματα του ελεγκτή Mach3 USB πλαίσιο;
1. για τους χρήστες που εξοικειωμένοι με λογισμικό mach3, επιλέξτε αυτό το χειριστήριο, μπορείτε να χρησιμοποιήσετε το λογισμικό mach3 εύκολα μέσω της διασύνδεσης USB απευθείας.
2. υψηλής απόδοσης, εξοικονόμηση χρόνου και κόστους λίγο ψηλότερα.

Γιατί να προσθέσω το νεροχύτη σύστημα ψύξης;
Μπορεί να δροσίσει τον άξονα και προστασία του μηχανήματος.
Αποφύγετε την άτρακτο έγκαυμα out.when σας
Να χαράξουμε την υψηλή σκληρότητα ή μέταλλο
Μπορεί να βελτιώσει την αποτελεσματικότητα και την ακρίβεια του μηχανήματος.

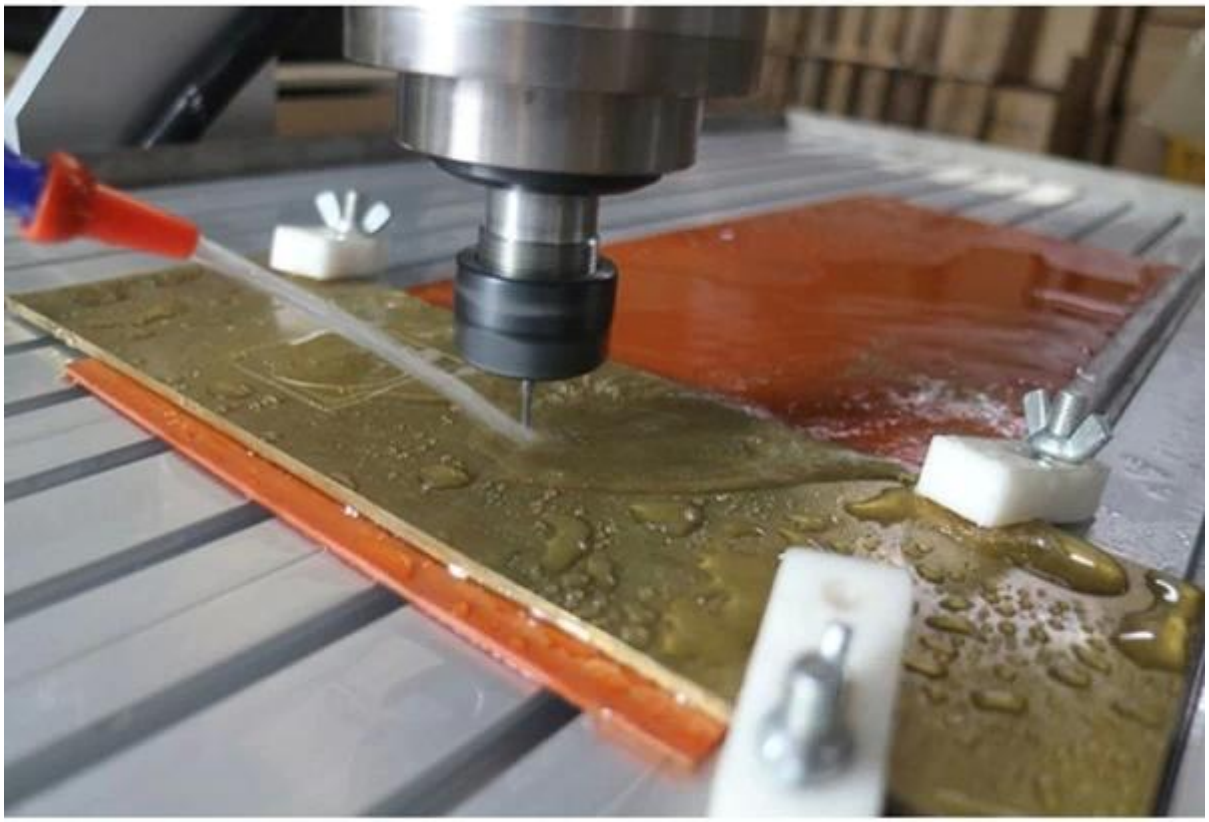

Τι είναι η διάσταση για αυτό [CNC Router 6040](#) 4 άξονα;

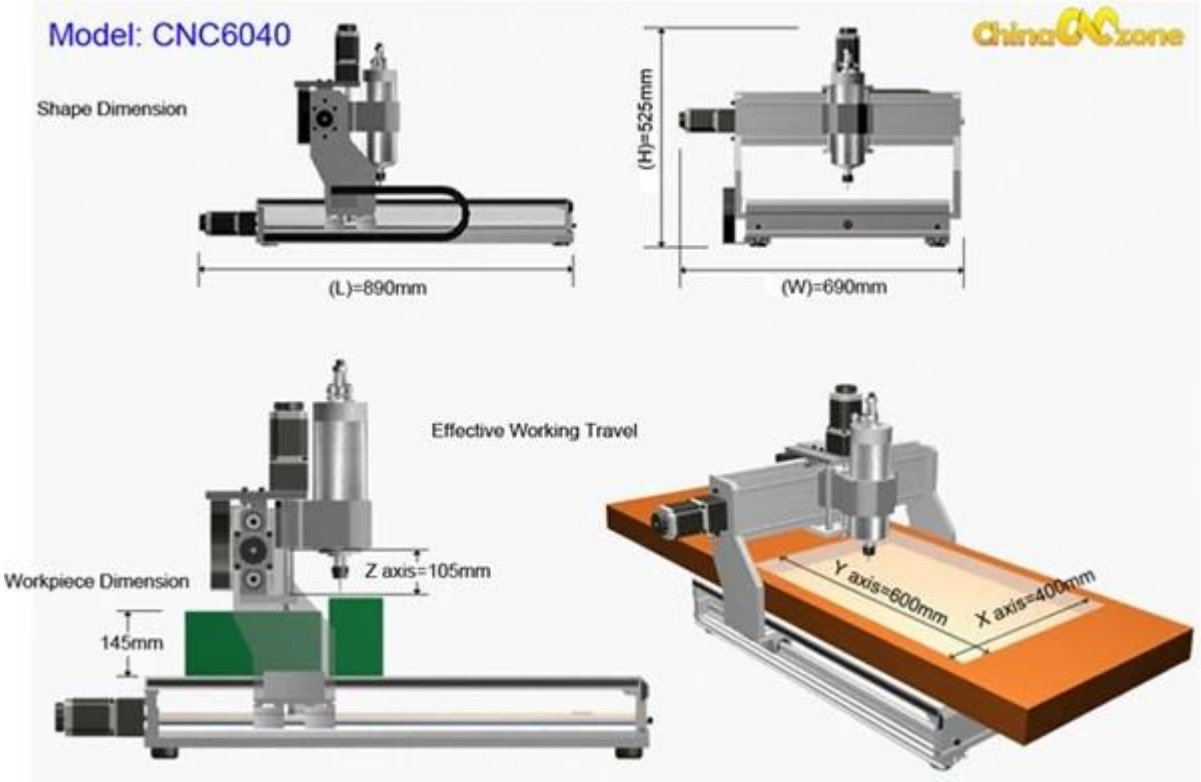

Ποια είναι τα νέα για τον άξονα Z για αυτό [6040 4 CNC άξονα](#)?

Ποια είναι τα νέα για τον 4ο άξονα αυτό 6040 CNC Mini cnc δρομολογητής;

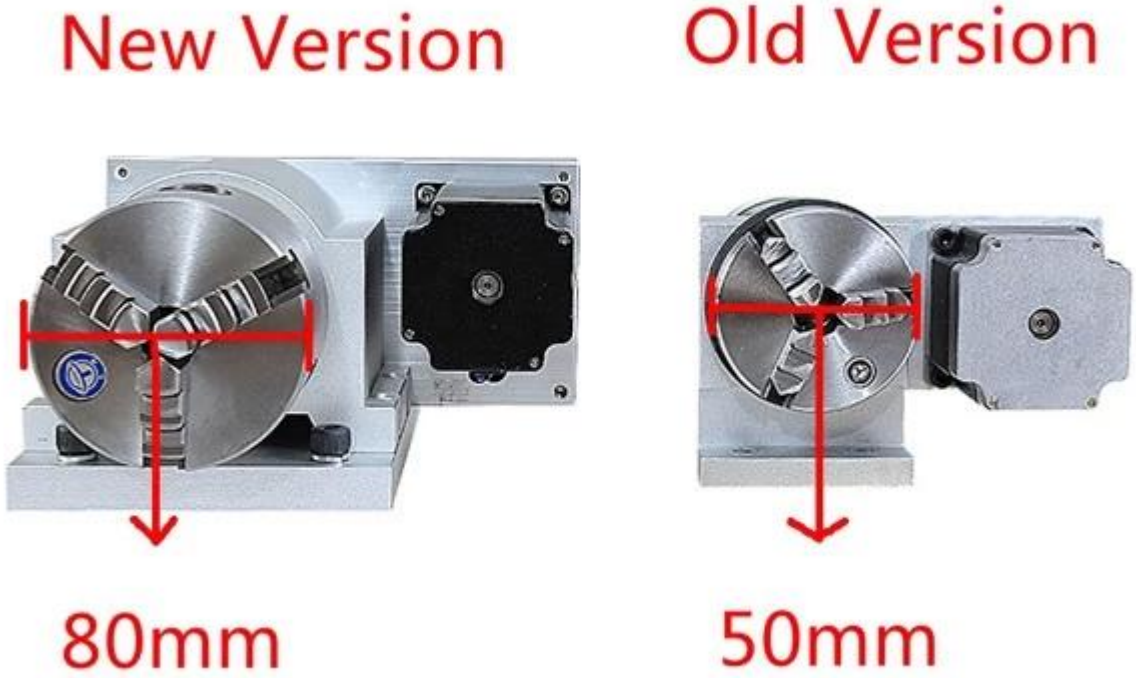

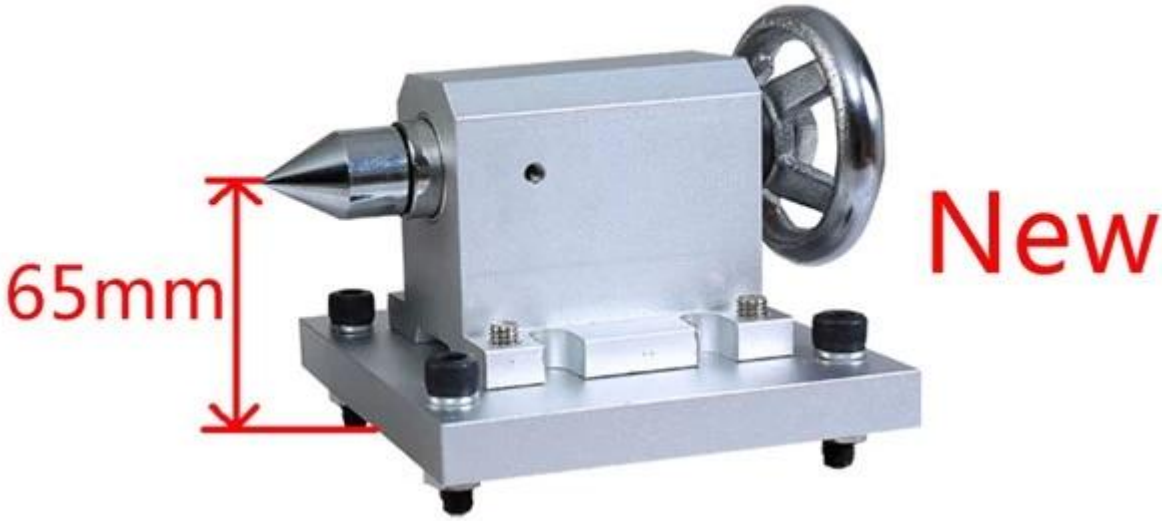
65mm
New

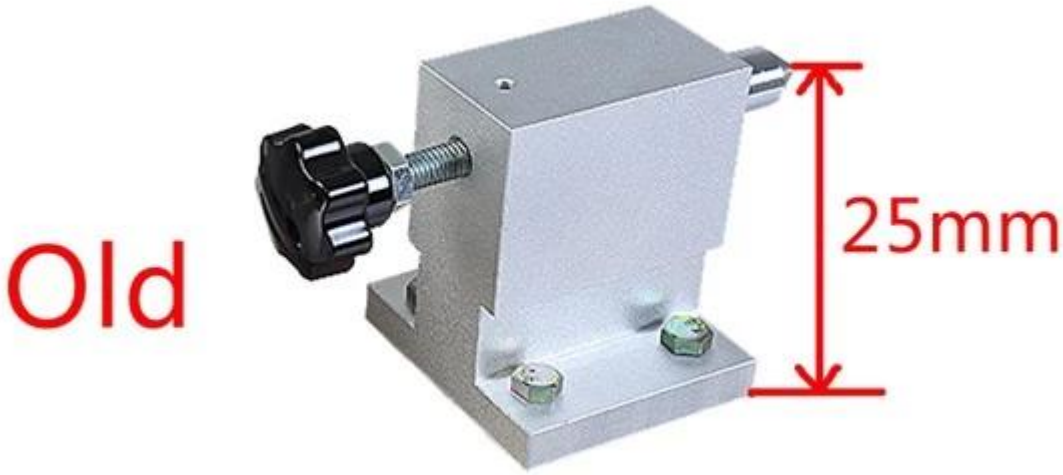
Old
25mm

ΣΗΜΕΙΩΣΗ: Μπορείτε επίσης να ενδιαφέρεστε για την παρακάτω, απλά κάντε κλικ στο παρακάτω σύνδεσμο::

Α.Τα σημαντικά χαρακτηριστικά γνωρίσματα για την ChinaCNCzone MACH 3 άξονα CNC USB 6040 3 1500W 2200W

Β.Οι συγκρίσεις των CNC 6040 ChinaCNCzone και άλλους προμηθευτές.

Γ. Ποιες είναι οι διαφορές μεταξύ ChinaCNCzone νέα CNC 6040 και παλιά έκδοση;

02 Parameters

ChinaCNCzone

Αυτό 1500W/2200W 6040 4 CNC δρομολογητή άξονα παράμετροι		
Αποτελεσματικός ταξίδια εργασίας		580 (X) χιλ * 400 (Y) mm * 105 (Z) mm
Διάσταση σχήμα		880 * 670 * 640 mm
Διάσταση Max.workpiece		750 mm * 450 mm < 150mm
Εργασία πίνακα διάσταση		750 mm * 480 mm
Υλικά πλαίσιο		αλουμίνιο κράμα 6063 και 6061 την μοναδική και αποκλειστική μούχλα προφίλ διέλασης. Ας τους παραχαράκτες νάνοι
αποδεκτής πάχος υλικού		≤145
Μονάδες οδήγησης	Άξονας x	1605 ballscrew
	Άξονας Y	1605 ballscrew
	Άξονα Z	1605 ballscrew
Συρόμενες μονάδες	Άξονας x	Dia.16mm χρώμιο άξονες πλάκα
	Άξονας Y	Dia.20mm χρώμιο άξονες πλάκα
	Άξονα Z	Dia.13mm χρώμιο άξονες πλάκα
Ενίσχυση τύπου κινητήρα		57 διφασική 3α 150N.cm

Spindle με κινητήρα	ολοκαίνουργιο 1.5kw νερό ψύξης άξονα, 24000 RPM
Κύριος άξονας φωλιάς	ER11/3.175 mm/6 mm
Επαναλάβετε την ακρίβεια	0.05mm
Άξονα ακρίβειας	ακτινικός νικήσει acuities 0,03 χιλιοστά
Ξυλογλυπτική οδηγίες	G Κωδικός/καρτέλα αρχεία/nc αρχείο/NCC αρχεία/DXF αρχείο/GERBER αρχείο
Διεπαφή επικοινωνίας	μέσα από την παράλληλη και USB σύνδεση με υπολογιστή
Περιβάλλον λογισμικού	Windows XP/Win7/Win8/Win10
Μέγιστη ταχύτητα	0-4000mm/min
Ταχύτητα σκάλισμα	0-2500mm/min (διαφορετικά υλικά διαφέρουν)
Μονάδα ελέγχου	Τοροειδής μετασχηματιστής + PWM ΤΡΟΦΟΔΟΤΙΚΟ ενότητα + TB6560 3axis το αυτοκίνητο Διοικητικού Συμβουλίου
Σύνδεση του υπολογιστή	παράλληλη θύρα/USB θύρα
Κωδικός εντολής	G Κωδικός
Αποδεκτό λογισμικό	MACH3, USBCNC
Προστασία	Κουμπί έκτακτης διακοπής
Τάση λειτουργίας	AC110V/AC220V
Μηχάνημα βάρος (βάρος πακέτο)	4 άξονα 85kg
Πακέτο διάσταση	κορυφή: 122 * 86 * 83

03 Product Images

ChinaCNCzone

CNC 6040Z
POWER

CNC 6040

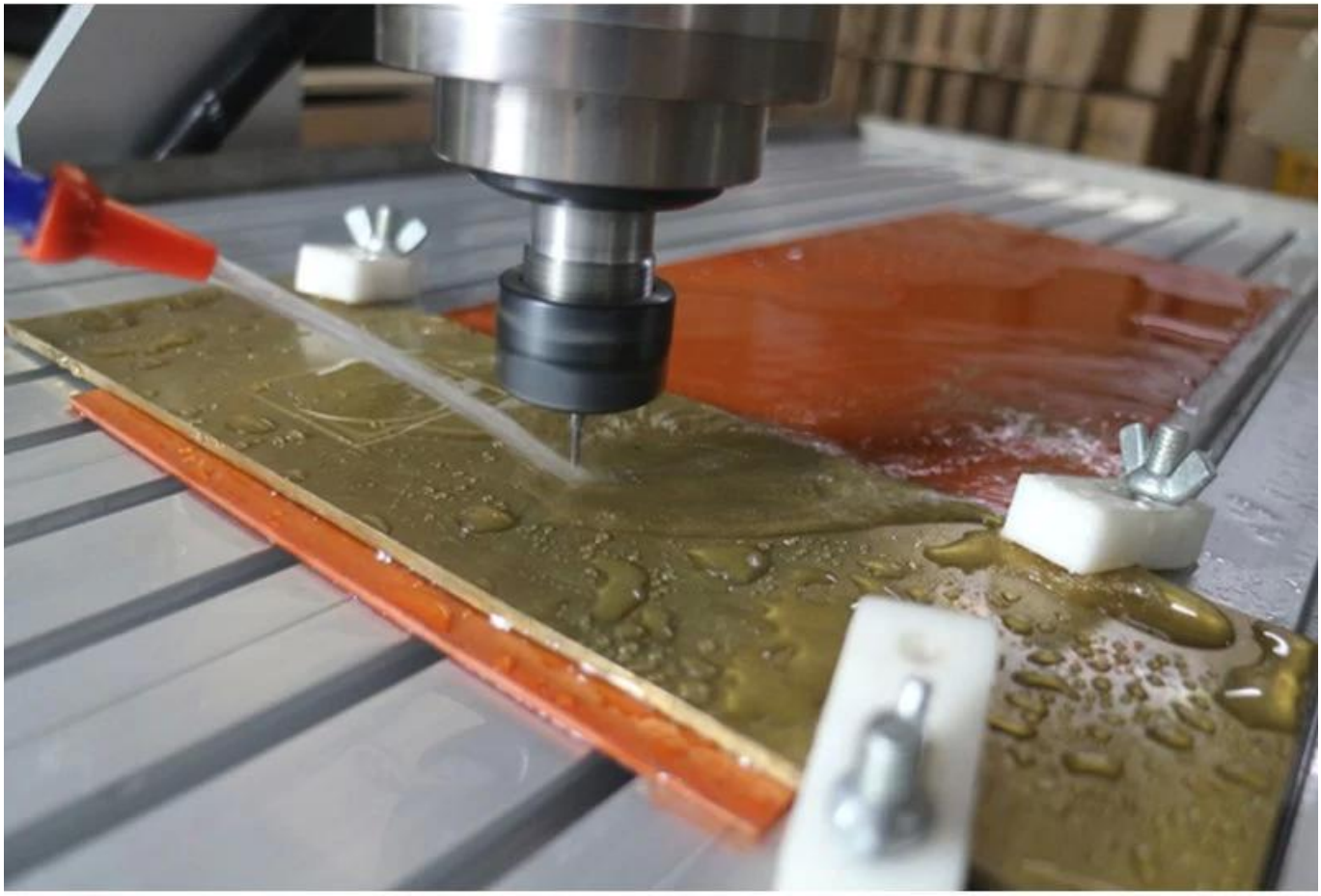

04 Applications

Αυτό CNC 6040 4 άξονα δρομολογητή μπορεί να χρησιμοποιηθεί ευρέως DSP Mach3 USB 1500W/2200W όπως παρακάτω:

Α. Χρησιμοποιείται ευρέως όχι μόνο για το αλουμίνιο αλλά επίσης Ακρυλικό, ορείχαλκο, ξύλο, PVC, PCB και ούτω καθεξής.

Β. ιδανικό για άλεσμα, χαρακτική, γεώτρηση & δρομολόγησης.

Γ. για τη βιομηχανία τεχνολογίας έρευνας, διαφήμιση σχέδιο, τέχνες Δημιουργία, διδασκαλία, Φοιτητικό Project και χόμπι σκοπούς, κατασκευή μοντέλου Αποφάσεων, διαφημιστικές πινακίδες, έργα τέχνης, χειροτεχνία, μοντέλα αεροσκαφών RC μοντέλο μέρη

PVC

DOUBLE COLOR BOARDS

WOOD

CARBON FIBER REINFORCED PLASTICS PLATE

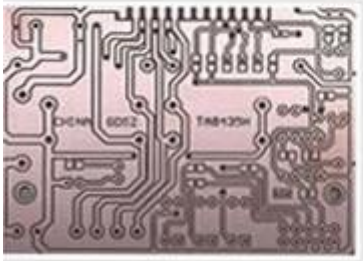
PCB

WAX

DOUBLE COLOR BOARDS

EPOXY TOOLING BOARD

QA Inspection Area

Mechanical Assembly Area

机器调试区
Machine Commissoning Area

成品测试区
Finish Products Area

Packaging Area

Always be imitated,never be surmounted.

We all use well-designed professional aluminum to manufacture the machine, Almost all of the structural member are extruded by a dedicated mold, The production of large quantities so that we have a strong price competitiveness, Professional mold and materials so that our quality has been stable protection.

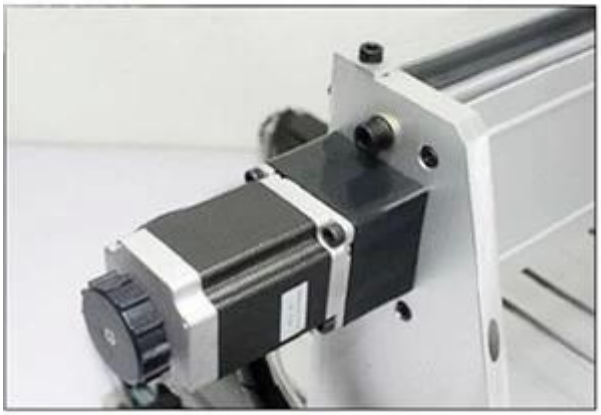

07 Company culture

ChinaCCzone

SHENZHEN SCOTLE TECHNOLOGY GROUP LIMITED

ChinaCNCzone,engrave your colorful life!

客户合影及公司文化
Customers and Company Culture