01 Product Highlight

ChinaCNCzone 1500W/2200W CNC 6040 4 características principales del ranurador del eje como abajo:
1. con el huso 1500W y 2200W para la selección.
2. 4 ejes CNC router
3. el área de trabajo eficaz del eje de z es 105 m m, y acepta 145 grueso material.
4. con el sistema fresco del fregadero del agua y puede proteger el huso eficientemente.
5. bola de alta precisión del tornillo.
6. la fuente de alimentación independiente para el mainboard, prolonga usando vida.
7. Interruptor limitado agregado.
8. función de auto-Checking.
9. puede grabar el material tal acrílico, latón, madera, aluminio, PWB y así sucesivamente.
10. diámetro del huso: 80 mm
11. de China profesional Mini router CNC fabricante.
12.Tiene tres diversos tipos de reguladores según la necesidad de los usuarios. (la caja del regulador del USB para el software del CNC del USB y el puerto paralelo para el software del CNC del Mach3, la caja del regulador de DSP ninguÌ n uso Mach3 el software, y la caja del regulador del USB de Mach3 para el software de Mach3

¿Cuáles son las ventajas de la caja controladora USB?
1. con el cable del CNC del USB, usted puede utilizar el software del CNC del USB
2. con el puerto paralelo, usted puede utilizar el software de Mach3
3. alto rendimiento, un coste más bajo.

Type 1 controller

Front

Back

parallel port +

USB CNC cable (option)

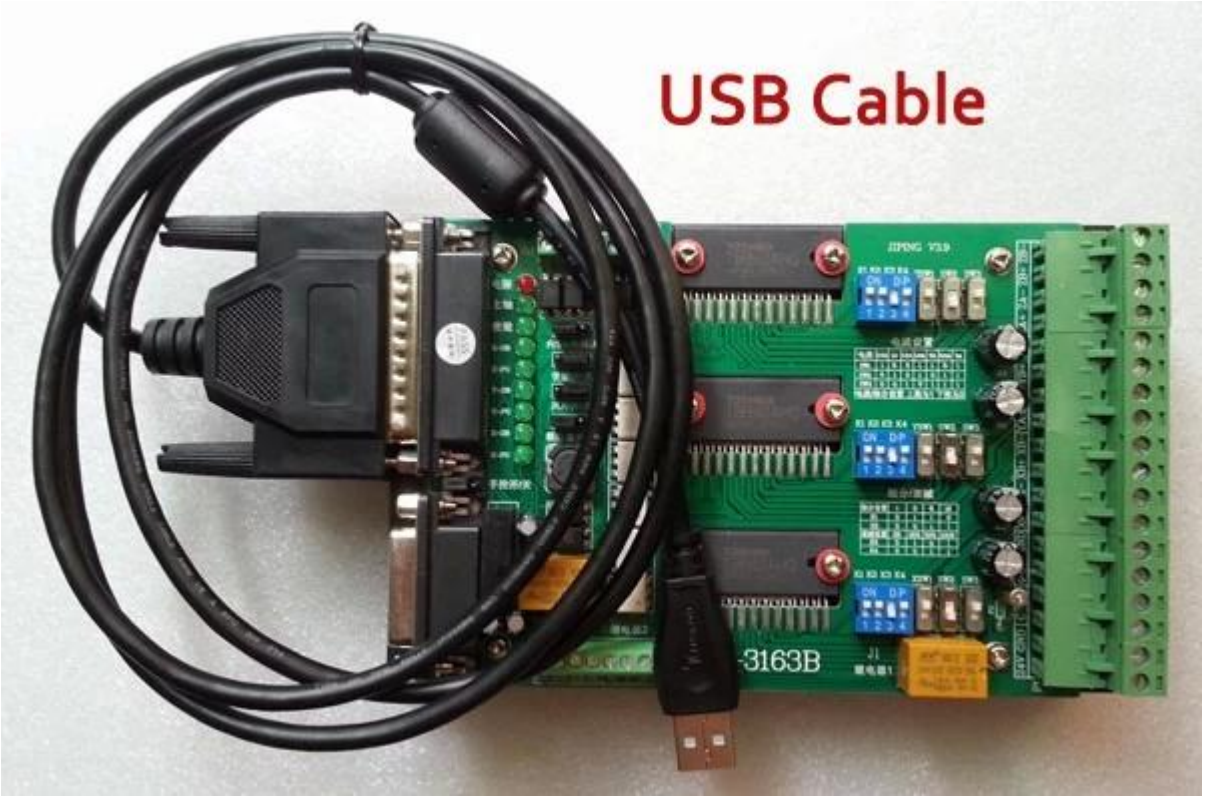

¿Cuáles son las ventajas de la caja controladora DSP?
1. con la caja del regulador de DSP con el sistema independiente de DSP, Mini CNC el router puede funcionar sin ordenador.
2. después de copia el g-code a su tarjeta del SD, usted puede insertar la tarjeta de memoria del TF a la ranura para tarjeta del TF en la caja del regulador de DSP, y después funcionar el g-Code directamente,
3. los archivos del g-Code se pueden corregir directamente, cancelación, parte movible a través del sistema del regulador de DSP.
4. muy fácil funcionar y conveniente para el uso de la fábrica.
5. Seleccione el mini ranurador del CNC con el sistema del regulador de DSP, ninguna necesidad de utilizar el software del Mach3 más.

¿Cuáles son las ventajas de la caja controladora USB Mach3?
1. para los usuarios que familiarizados con el software Mach3, seleccione este controlador, puede utilizar el software Mach3 fácilmente a través de la interfaz USB directamente.
2. alto rendimiento, ahorro de tiempo y coste un poco más arriba.

¿por qué agregar el sistema de enfriamiento del fregadero?
Puede refrescar el huso y proteger la máquina.
Evite que el huso se queme. cuando usted
Puede grabar la alta dureza o el metal
Puede mejorar la eficacia y la exactitud de la máquina.

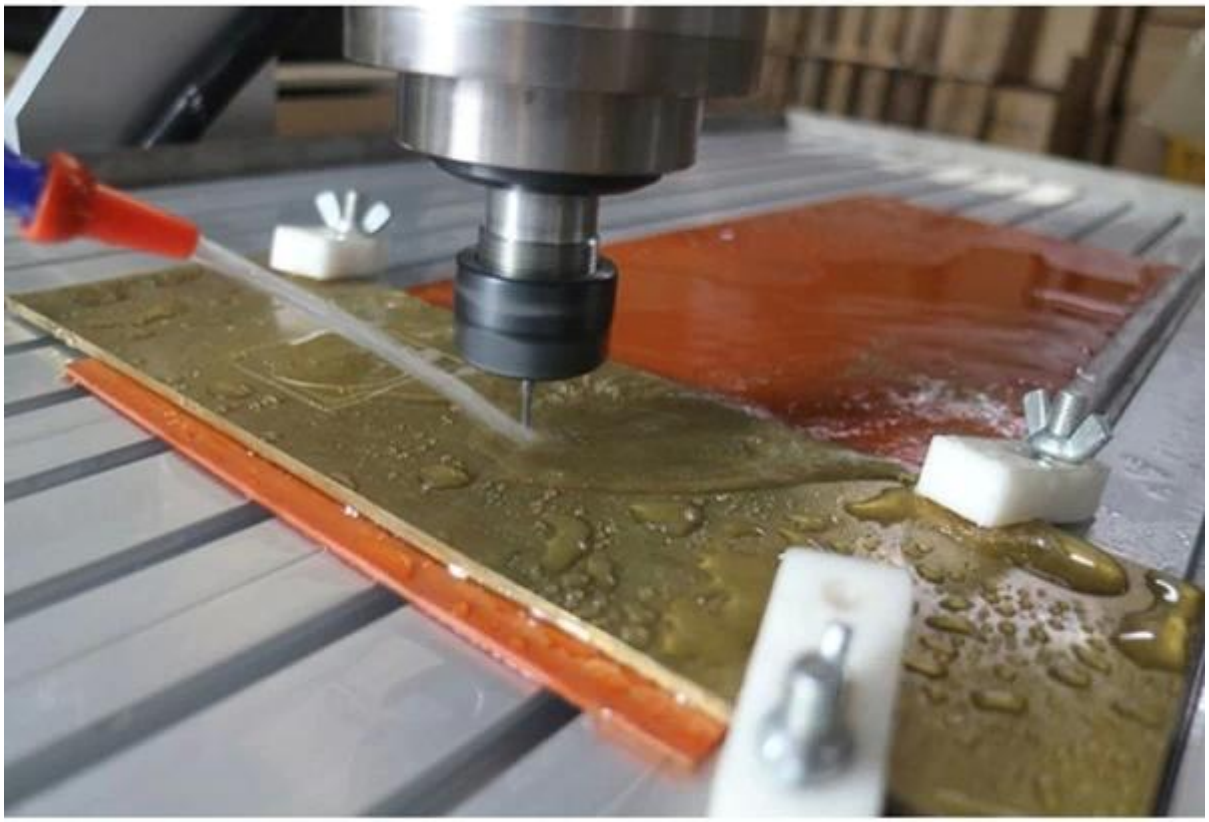

¿Cuál es la dimensión de este? [Router CNC 6040](#) ¿4 ejes?

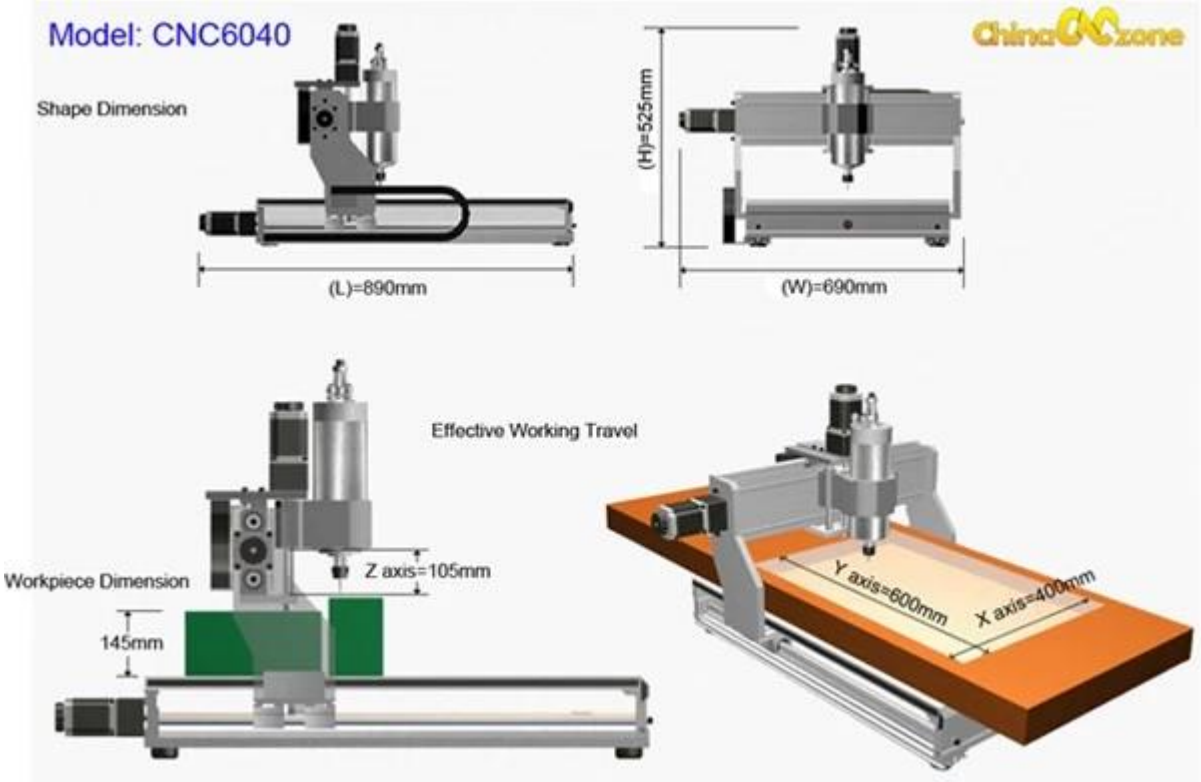

¿Cuál es el nuevo para el eje z para este? [CNC 6040 4 eje](#)?

Cuál es el nuevo para el 4to eje de este CNC 6040 [Mini CNC](#) router?

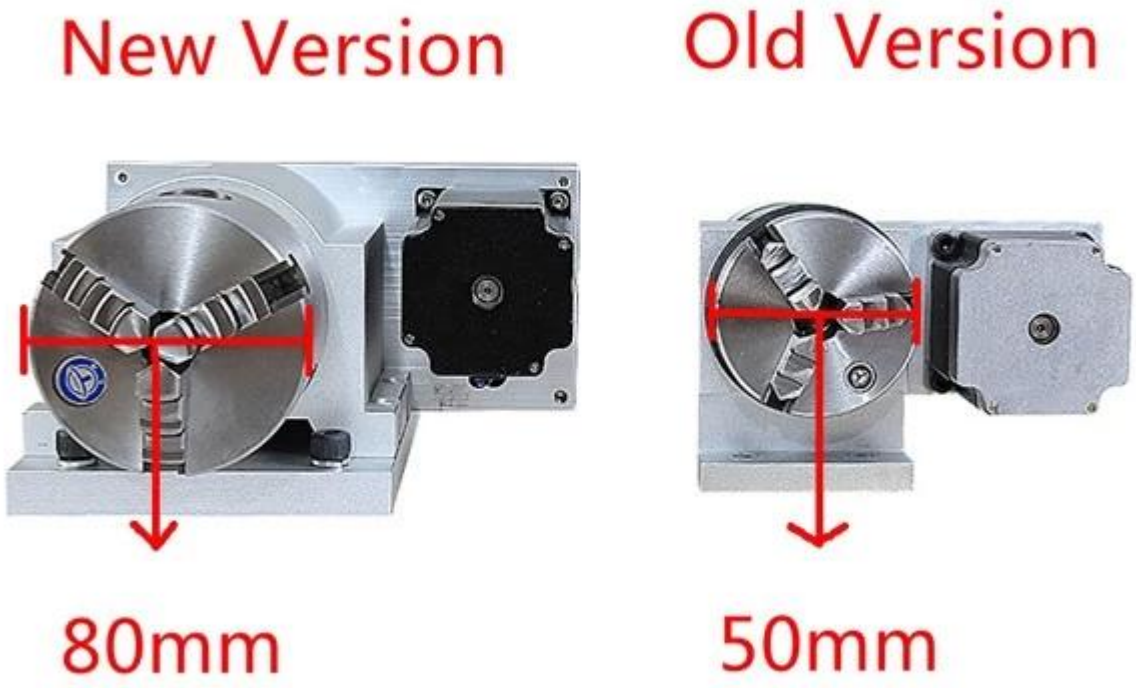

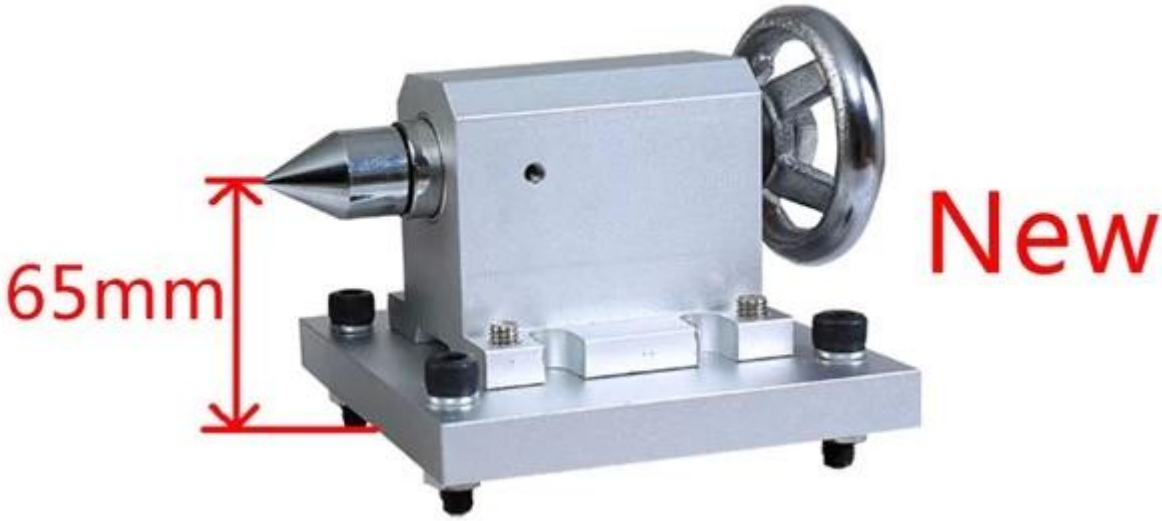
65mm
New

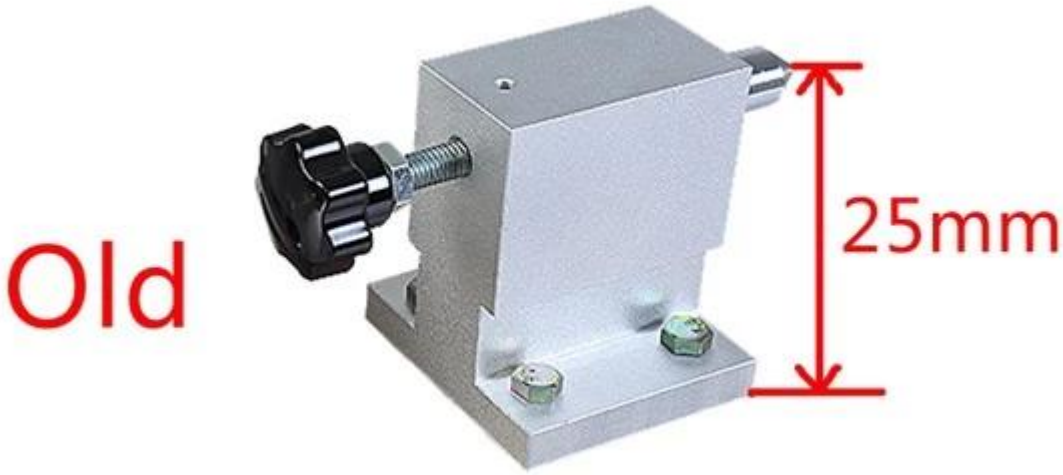
Old
25mm

Nota: usted puede también intrested adentro abajo, apenas chasca abajo el acoplamiento::
Un.Las características excepcionales para ChinaCNCzone Mach 3 USB CNC 6040 3 AXIS 1500W 2200W
B.Las comparaciones de CNC 6040 hecho por ChinaCNCzone y otros proveedores.
C. ¿Cuáles son las diferencias entre ChinaCNCzone nueva CNC 6040 y versión antigua?

02 Parameters

ChinaCNCzone

□□

Este 1500W/2200W CNC 6040 4 ejes router parámetros		
Viajes de trabajo efectivos		580 (x) mm * 400 (y) mm * 105 (z) mm
Dimensión de la forma		880 * 670 * m
Dimensión de la pieza de trabajo máx.		750 mm * 450
Dimensión de la tabla de trabajo		750 mm * 480
Materiales del bastidor		aleación de aluminio 6063 y 6061 el molde único y dedicado perfiles de extrusión. que los falsificadores enanos
espesor de material aceptable		≤ 145
Unidades de conducción	Eje x	1605 husillo
	Eje y	1605 husillo
	Eje z	1605 husillo
Unidades correderas	Eje x	Diámetro de los ejes de la placa del cromo 16 mm
	Eje y	Diámetro de los ejes de la placa del cromo 20 mm
	Eje z	Diámetro de los ejes de la placa del cromo 13 m m

Tipo del motor de escalonamiento	57 2-fase 3A 150N.cm
Motor del huso	nuevo huso de enfriamiento del agua de 1.5 kilovatios, 24000rpm
Mandril principal del eje	ER11/3.175 m/6 mm
Repita la precisión	0.05 mm
Precisión del huso	radial Beat agudezas 0,03 mm
Instrucciones para tallar	G código/archivos de la lengüeta/archivo del NC/archivos del NCC/archivo de DXF/archivo de Gerber
Interfaz de comunicación	a través de conexión paralela y USB con ordenador
Entorno de software	Windows XP/win7/win8/win10
Velocidad máxima	0-m/min
Talla de velocidad	0-2500/min (diversos materiales diferencian)
Unidad de control	Transformador toroidal + módulo de alimentación PWM + TB6560 Atalaser tablero de impulsión
Conexión de equipo	puerto paralelo/puerto USB
Código de comando	Código g
Software aceptable	Mach3, usbcnc
Protección	Botón de parada de emergencia
Voltaje de funcionamiento	AC110V/AC220V
Peso de la máquina (peso del paquete)	4 ejes 85
dimensión del paquete	tapa: 122 * 86 * 83

03 Product Images

ChinaCNCzone

CNC 6040Z
POWER

CNC 6040

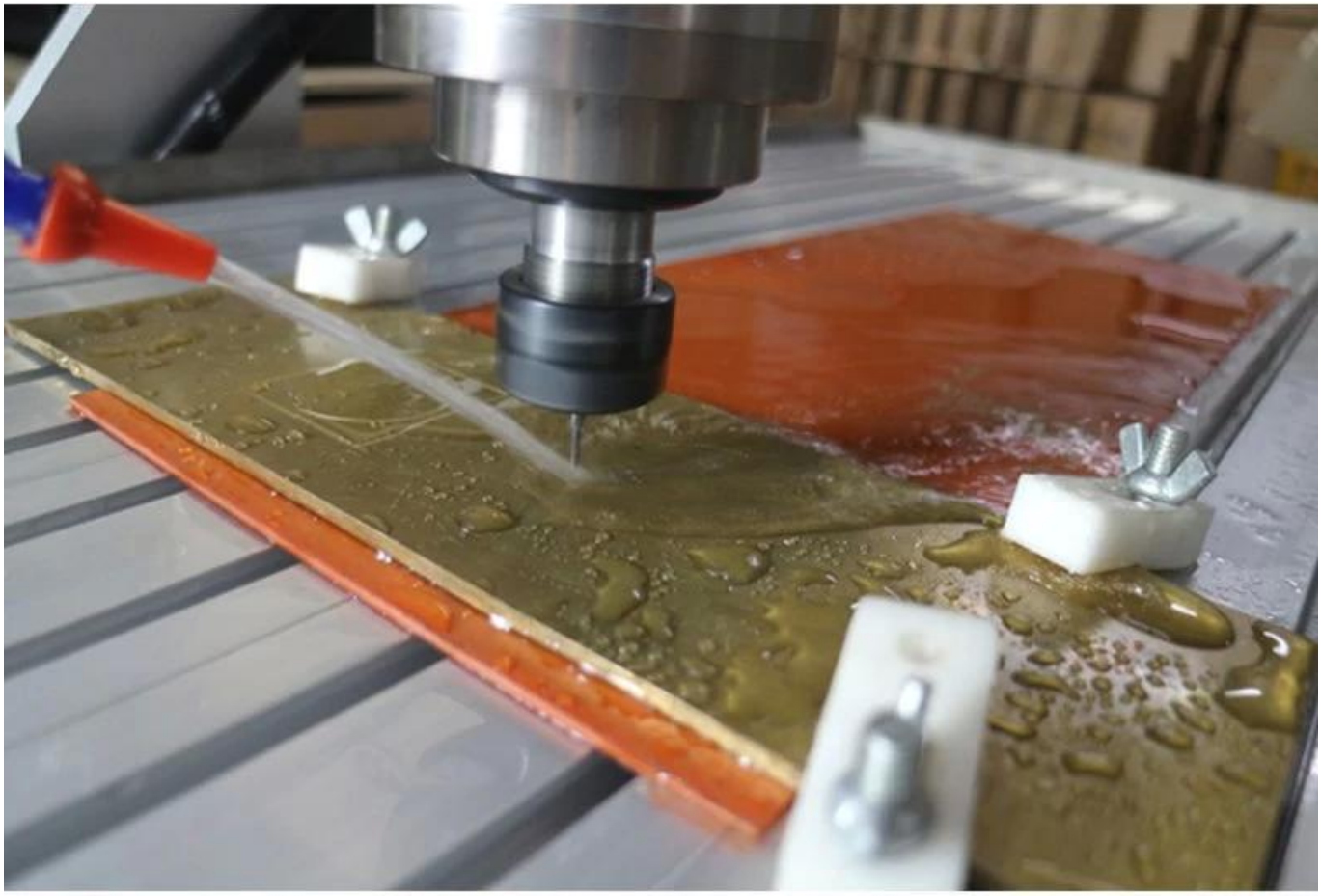

04 Applications

ChinaCNCzone

Este ranurador del eje del CNC 6040 4 del USB 1500W/2200W de DSP Mach3 puede ser ampliamente utilizado como abajo:

Un. Ampliamente utilizado no sólo para el aluminio pero también el acrílico, latón, madera, PVC, PWB y así sucesivamente.

B. ideal para moler, el grabado, la perforación y la encaminamiento.

C. para la industria, investigación de la tecnología, diseño publicitario, artes Creación, docencia, proyecto estudiantil y Hobby, modelo constructivo Haciendo, haciendo publicidad de las muestras, ilustraciones, artes, modelos de aviones, piezas del modelo del rc

PVC

DOUBLE COLOR BOARDS

WOOD

CARBON FIBER REINFORCED PLASTICS PLATE

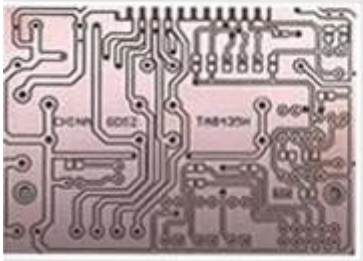
PCB

WAX

DOUBLE COLOR BOARDS

EPOXY TOOLING BOARD

QA Inspection Area

Mechanical Assembly Area

机器调试区
Machine Commissoning Area

成品测试区
Finish Products Area

Packaging Area

Always be imitated,never be surmounted.

We all use well-designed professional aluminum to manufacture the machine, Almost all of the structural member are extruded by a dedicated mold, The production of large quantities so that we have a strong price competitiveness, Professional mold and materials so that our quality has been stable protection.

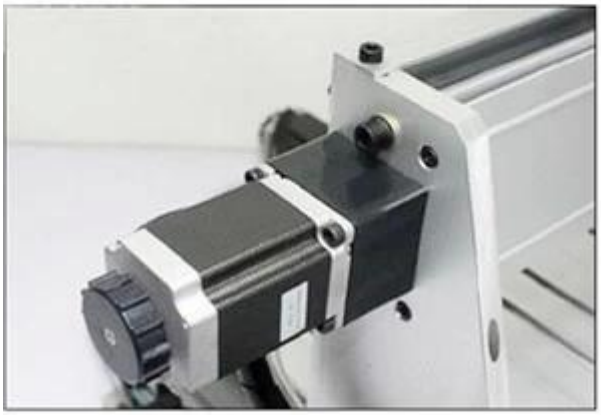

07 Company culture

ChinaCCzone

SHENZHEN SCOTLE TECHNOLOGY GROUP LIMITED

ChinaCNCzone,engrave your colorful life!

客户合影及公司文化
Customers and Company Culture