□□□ □□□□□□□□□ □□□□□□□ □□□□□ □□□□ □□□□□□ □□ 6040 □□□□□ □□□□□□□ □□□□□□□ □□□□□□□ □□□□□□□ □□□□ □□□□□□ □□□□□:

1-500 واط بتبريد الماء المغزل للاختيار 200/واط

2.3 محور و 4 محور لاختيارك ، و 3 المحور بالحاسب الألى يمكن تحديثها في 4 محور بسهوله ومباشره بعد ان حصلت علي المحور الرابع للامراض الصينية.

3. المحور z 105 هو مساحة العمل الفعال mm ، 14 وقبول المواد سميكه mm.

4. ووحده (usb يمكن ان تكون متصلة مع الكمبيوتر بواسطة المنفذ المتوازي والمفكرة من قبل واجهه usb) لديه وحده تحكم usb mach3 تحكم للتحديد الخاص بك.

5. الكره المسمار الدقة العالية.

6. توفير الطاقة المستقلة للصيانة ، وأطاله أمد استخدام الحياة.

7. وأضاف التبديل المحدودة.

8. التدقيق التلقائي وظيفة.

9. البرمجيات mach3 ويمكن للسرعة المغزل التحكم بها.

10. البرمجيات باستخدام الحاسب الألى usb البرمجيات: متوافق مع 3 ماخ أو.

11. يمكن ان ماده الأكريليك من هذا القبيل ، والنحاس ، والخشب ، وألومنيوم ، وثنائي الفينيل متعدد الكلور وهلم جرا.

12. المغزل القطر: 80 mm

14. مع نظام تبريد المياه.

15. مصنع ميني الحاسب الألى راوتر من الصين المهنية.

لماذا أضافه نظام تبريد بالوعة ؟

يمكن ان تبرد المغزل وحماية اله.
تجنب المغزل حرق. عندما كنت
يمكن ان الصلابة عاليه أو المعادن
ويمكن ان تحسن كفاءه ودقه الجهاز.

::ملاحظه: يمكنك أيضا المهتمة في أدناه ، فقط انقر فوق الرابط أدناه

السمات البارزة لل الصينية 3 ماخ الناقل التسلسلي الوطني 6040 3 المحور بالحاسب الألى 15 واط.

ب. المقارنات بالحاسب الألى 6040 التي قدمها الصينيون وغيرهم من الموردين

ج. ما هي الاختلافات بين الصينية الجديدة بالتصنيع بالحاسب الألى 6040 والإصدار القديم ؟

02 Parameters

ChinaCNCzone

الناقل التسلسلي ال6040 3 المحور 4 المحور ميني بالحاسب الألي معلمات جهاز mach3 التوجيه		
السفر الفعال للعمل		580 (x) 400 * مم (y) 105 * مم (z) مم
بعد الشكل		880 * 670 مم
ماكس. بعد قطعه العمل		50mm * 450mb < 150mm
بعد جدول العمل		عيار 480 مم * 750
مواد الإطار		سبائك ألومنيوم 6063 و 6061 القالب الفريد والمخصص لمحات البثق. اسمحوا الأقزام المزورين
سمك المواد المقبول		≤ 145
وحدات القيادة	محور x	بالمسمار 1605
	محور y	بالمسمار 1605
	محور z	بالمسمار 1605
الوحدات المنزلقة	محور x	الكروم ألواح الاعمده mmضياء. 16
	محور y	ضياء الكروم الصفائح المعدنية
	محور z	ضياء الكروم ألواح الصفائح
يخطو نوع المحرك		57 2-3 المرحلةa 150N.cm

المغزل المحرك	العلامة التجارية الجديدة 1.5 كيلوواط تبريد المياه المغزل ، 000 245 دوره في الدقيقة
المحور الرئيسي	er11/3.175 ملم/6 ملم
تكرار الدقة	0.05 مم
دقه المغزل	شعاعي ضرب بالابر 0.03 ملم
تعليمات نحت	رمز/تبويب ملفات/ملف نورث g ملف/جربر ملف ncc/dxf كارولاينا/ملفات
واجهه الاتصال	من خلال المتوازي والناقل التسلسلي الاتصال مع الكمبيوتر
بيئة البرمجيات	windows xp/win7/win8/win10
اقصي سرعه	0-400mm/دقيقه
نحت السرعة	0-25 (ملم/دقيقه) (تختلف المواد المختلفة
وحده التحكم	+ وحده الإمداد pwm + محول الطاقة المحور لوحه محرك الاقراص tb6560
اتصال بالكمبيوتر	منفذ متوازي/منفذ usb
رمز الأمر	رمز g
برامج مقبوله	باستخدام الحاسب الألى ، mach3
حماية	زر إيقاف الطوارئ
جهد التشغيل	ac110v/ac220v
وزن العبوه) (وزن اله	محور 824 كغ ، 4 كغم من المحور 3
بعد الحزمة	الأعلى: 122 * 86 * 83

03 Product Images

ChinaCNCzone

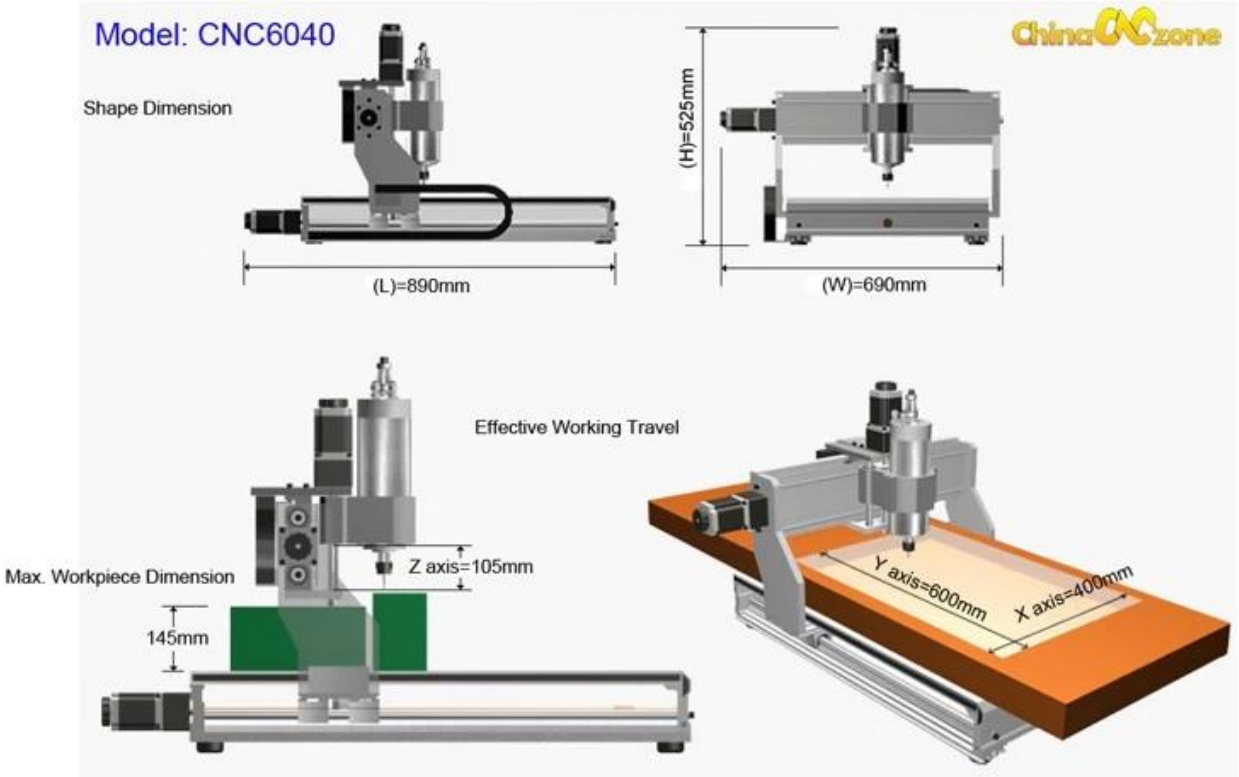
Model: CNC6040
Shape Dimension
(L)=890mm
(H)=525mm
(W)=690mm
Effective Working Travel
Max. Workpiece Dimension
Z axis=105mm
145mm
Y axis=600mm
X axis=400mm

CNC 6040Z
Desktop CNC Engraving Machine
PUMP/VFD
POWER

CNC 6040Z
PUMP/VFD
POWER

CNC 6040Z
POWER

CNC 6040Z
POWER

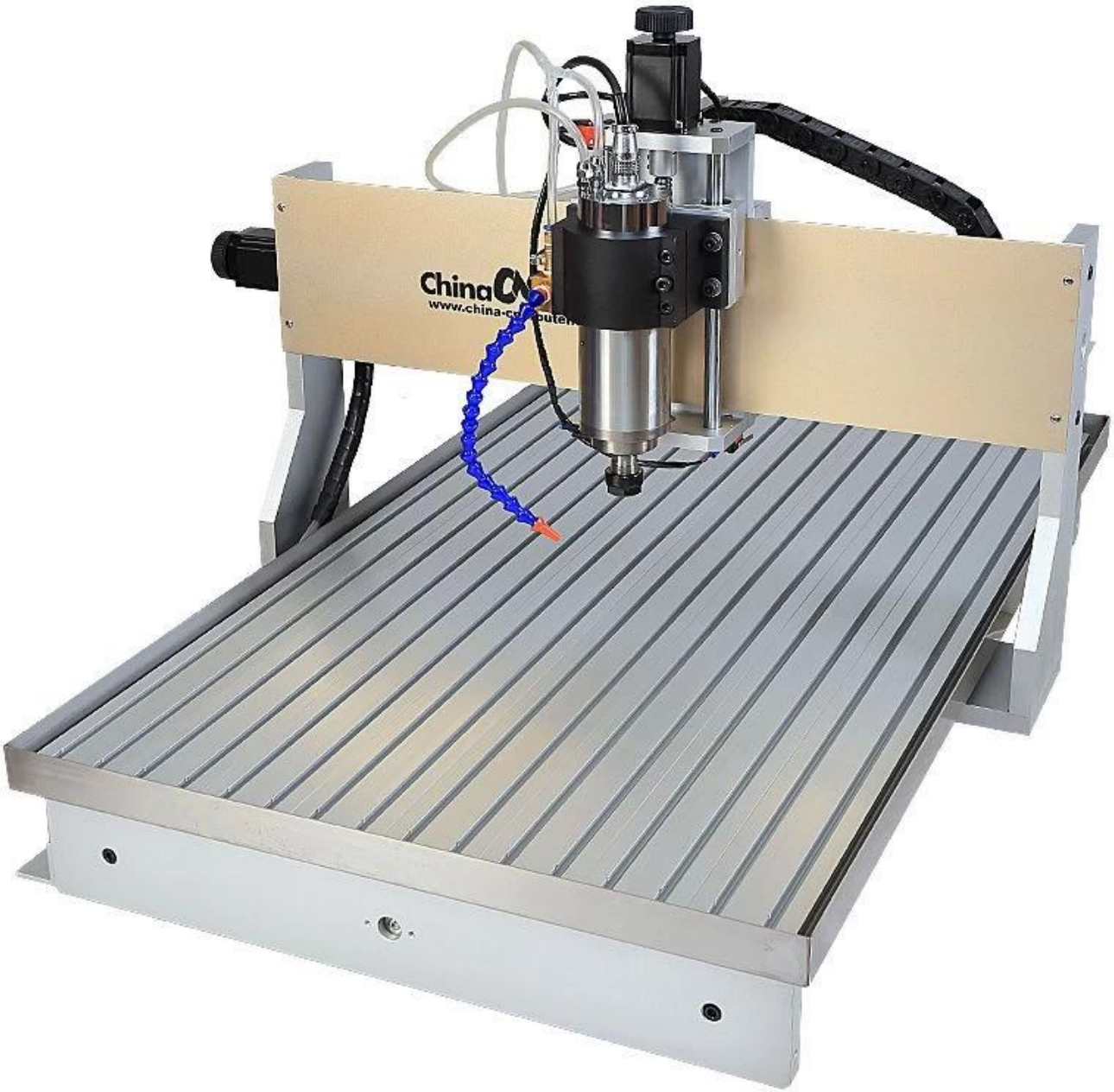

zone
-cncrouter.co

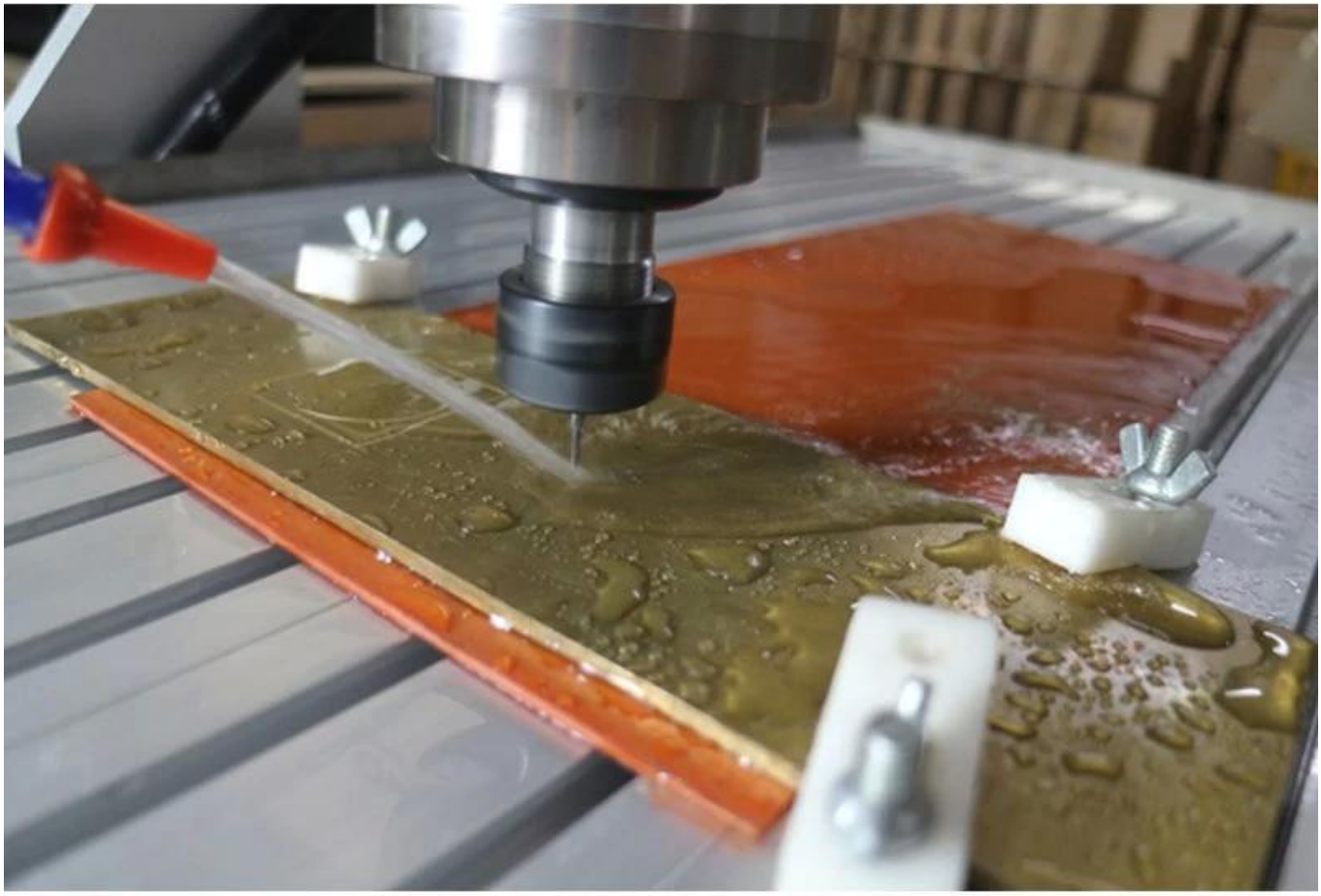

Ball screw high precision

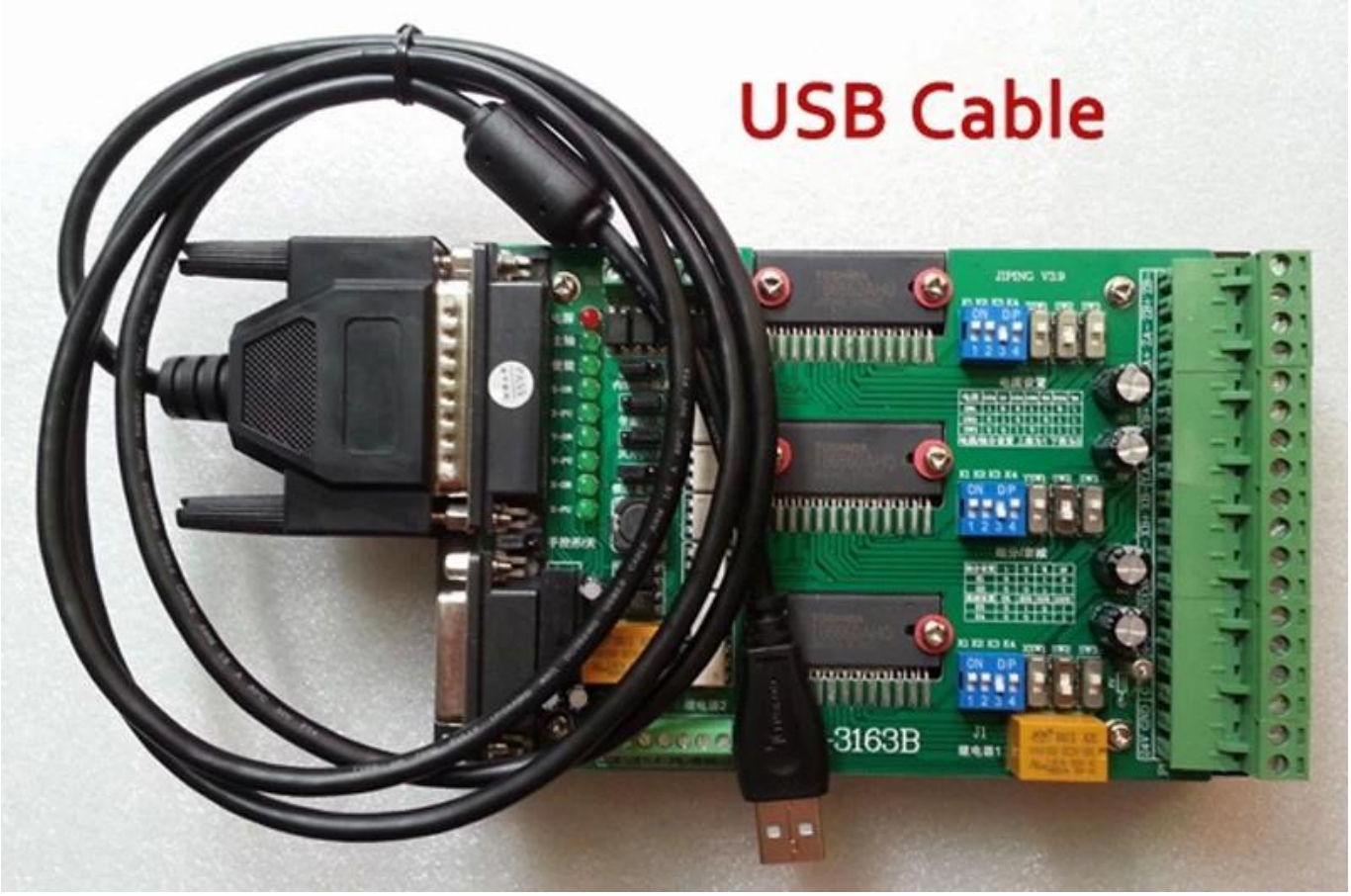
USB Cable

Type 1 controller

Front

Back

parallel port +

USB CNC cable (option)

Type 3 controller

Front

Back

+

Ethernet USB interface

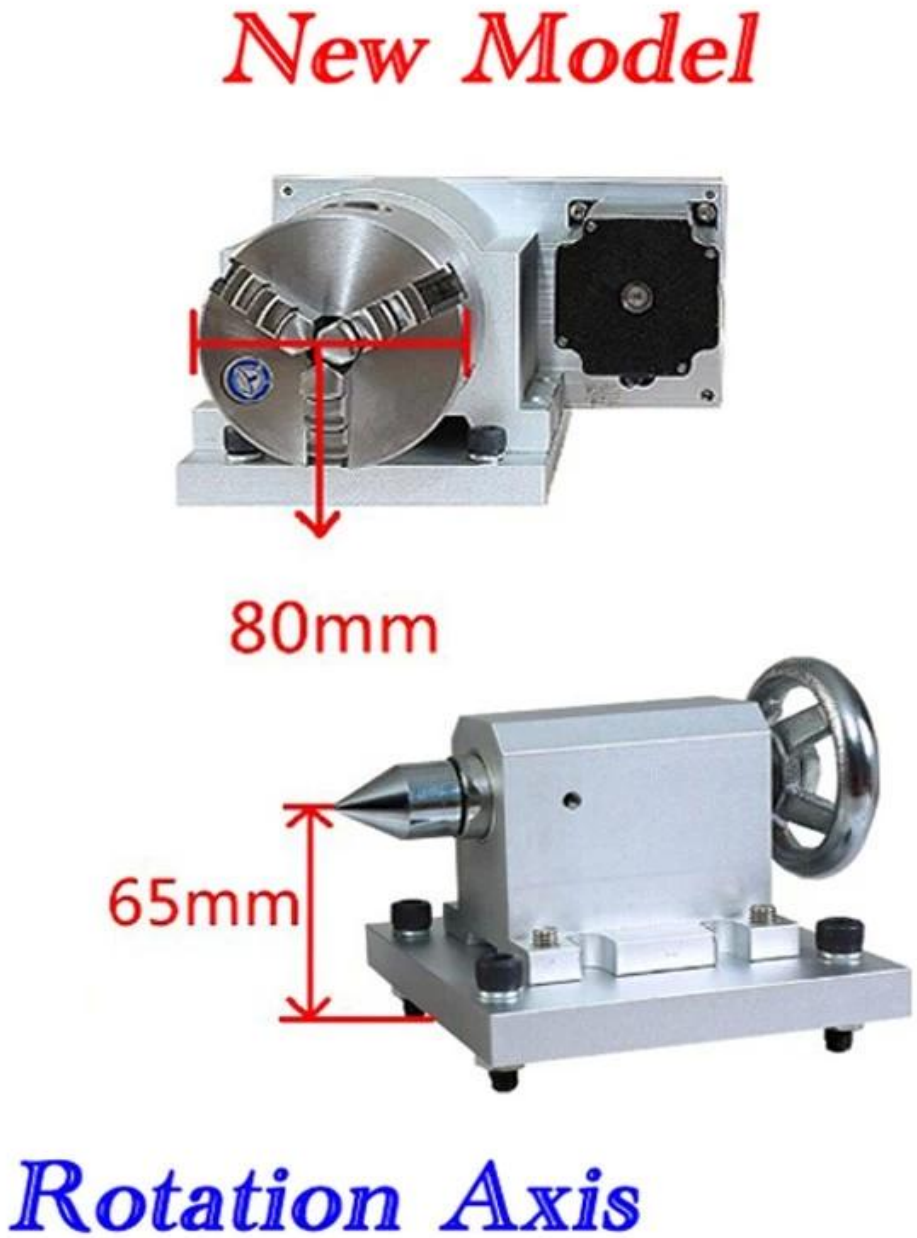

04 Applications

ChinaCNCzone

الناقل التسلسلي ال6040 3 المحور 4 المحور المصغر باستخدام الحاسب الألى التوجيه يمكن ان تستخدم علي mach3 هذا نطاق واسع علي النحو التالي:

. تستخدم علي نطاق واسع ليس فقط للألمنيوم ولكن أيضا الأكريليك ، والنحاس ، والخشب ، والبولي كلوريد الفينيل متعدد الكلور ، وهلم جرا.

ب. مثاليه لطحن والنقش والحفر والتوجيه.

جيم-الصناعة ، والبحوث التكنولوجية ، وتصميم الإعلان ، والفنون الخلق ، والتدريس ، والمشروع الطلابي وهوايات ، وبناء نموذج صنع ، لافتات الإعلان ، والاعمال الفنية ، والحرف ، ونماذج الطائرات ، والصليب الأحمر أجزاء النموذج

PVC

DOUBLE COLOR BOARDS

WOOD

CARBON FIBER REINFORCED PLASTICS PLATE

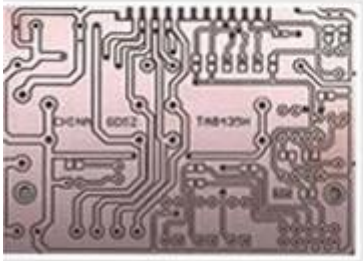
PCB

WAX

DOUBLE COLOR BOARDS

EPOXY TOOLING BOARD

QA Inspection Area

Mechanical Assembly Area

机器调试区
Machine Commissoning Area

成品测试区
Finish Products Area

Packaging Area

Always be imitated,never be surmounted.

We all use well-designed professional aluminum to manufacture the machine, Almost all of the structural member are extruded by a dedicated mold, The production of large quantities so that we have a strong price competitiveness, Professional mold and materials so that our quality has been stable protection.

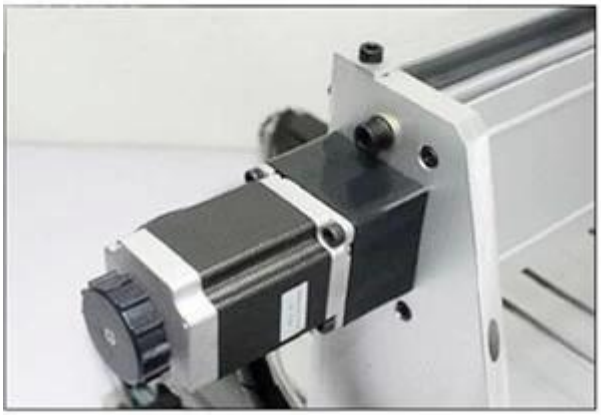

07 Company culture

ChinaCCzone

SHENZHEN SCOTLE TECHNOLOGY GROUP LIMITED

ChinaCNCzone,engrave your colorful life!

客户合影及公司文化
Customers and Company Culture